Filtration Perfecteau inc.
Traitement d'eau résidentielle: Évaluation, conseil, installation, entretien et réparation
www.perfecteau.ca t: 450-432-8487 c: info@perfecteau.ca

Installation, utilisation et entretien

Manuel de l'utilisateur

Modèle 9000 & 9100 & 9500

Table des matières

CONFIGURATION DE L'ÉQUIPEMENT 3

LISTE DE CONTRÔLE D'INSTALLATION GÉNÉRALE ET COMMERCIALE 4

PROCÉDURES DE RÉGLAGES DES CYCLES DE RÉGÉNÉRATION 7

RÉGLAGES DU TEMPS DE REMPLISSAGE DU RÉSERVOIR DE SAUMURE 8

PIÈCES DE RECHANGES

Minuterie électromécanique 9000/9100/9500 (série 3200) 10
Tête de commande 12
Vanne de contrôle 9000 14
Vanne de contrôle 9100 16
Vanne de contrôle 9500 18
Système de saumure 1600 (pour 9500) 20
Système de saumure 1700 (pour 9500) 21
Assemblage du second réservoir (9000) 22
Assemblage du second réservoir (9100) 23
Assemblage du second réservoir (9500) 24
Compteur 3/4" 25
Compteur 1" 26
Compteur 1-1/2" 27
Vanne de dérivation (9000/9100) 28
Vanne de dérivation 29
Vanne à saumure 1710 (9500) 30
Sécurité de vanne à saumure 2300 31
Sécurité de vanne à saumure 2310 32
Sécurité de vanne à saumure 2350 33

GUIDE DE RÉFÉRENCE RAPIDE 34

DIAGRAMMES DE DÉBIT DU CONDITIONNEUR D'EAU 36

ENSEMBLES DE SERVICE 38

CONFIGURATION DE L'ÉQUIPEMENT

1. La configuration du matériel 9000/9100

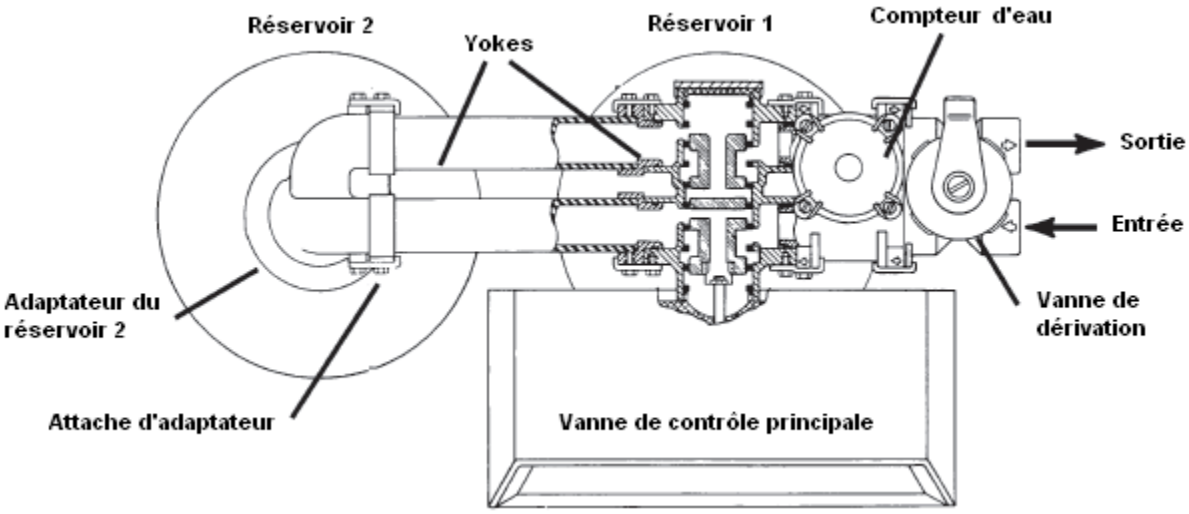

2. La configuration du matériel 9500

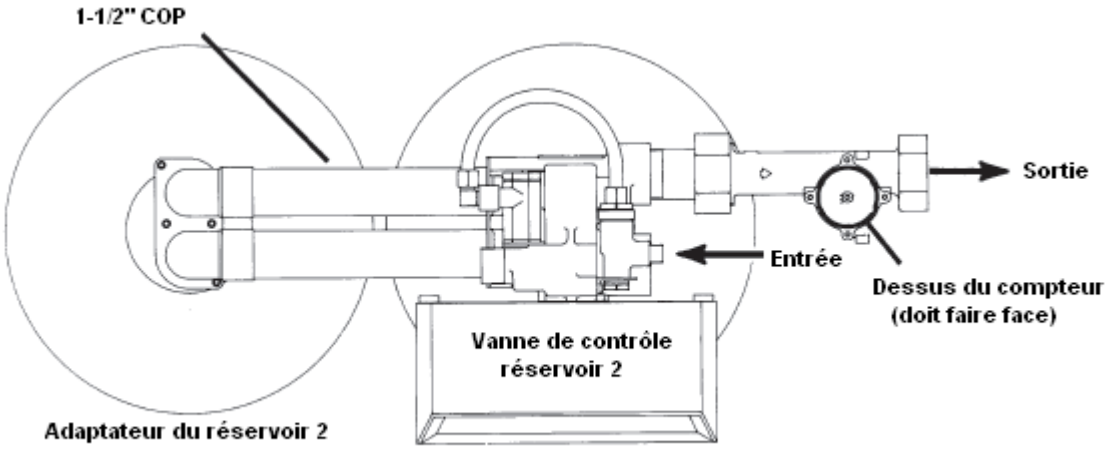

LISTE DE CONTRÔLE D'INSTALLATION GÉNÉRALE ET COMMERCIALE

1. Installez l'adoucisseur à l'emplacement désiré.
   NOTE: Assurez-vous que le réservoir est de niveau et sur une base solide.
2. Par temps froid, il est recommandé pour l'installateur d'attendre que la vanne soit à la température ambiante avant l'utilisation.
3. Effectuez toute la plomberie, conformément aux codes locaux de plomberie.
   - Utilisez un tuyau de 1/2" minimum pour le drain.
   - Utilisez un tuyau de drainage de 3/4" pour les débits de lavage qui dépassent 7 gpm ou ayant une longueur supérieure à 20' (6 m).
4. Les deux réservoirs doivent être de la même hauteur et diamètre et doivent être remplis d'une quantité égale de médias.
5. Le tube distributeur doit être aligné sur le haut de chaque réservoir. Coupez si nécessaire. Utilisez uniquement du lubrifiant silicone non-aérosol.
6. Graissez le joint torique du distributeur et du réservoir. Placez la vanne de commande principale sur un réservoir et l'adaptateur de réservoir sur le second réservoir.
   NOTE: Si nécessaire, soudez le tube de cuivre pour l'interconnexion du réservoir avant d'assembler la vanne de commande principale et l'adaptateur de réservoir. Maintenez un minimum de 1" de distance entre les réservoirs lors de l'assemblage final.
7. Les joints de soudure à proximité du drain doivent être faits avant de raccorder le DLFC (*Drain Line Flow Control*). Laissez au moins 6 po (152 mm) entre la DLFC et les joints de soudure lorsque vous faites le soudage des tuyaux qui sont connectés sur le DLFC. Sinon, cela pourrait causer des dommages à l'intérieur du DLFC.
8. Utilisez uniquement du ruban Téflon® sur le raccord de vidange.
9. Assurez-vous que le sol sous le réservoir de stockage de sel est propre et de niveau.
10. Versez environ 1 po (25 mm) d'eau au-dessus la grille. Si aucun grillage n'est utilisé, remplissez-le jusqu'en haut de l'anti-siphon situé dans le réservoir de sel. N'ajoutez pas de sel dans le réservoir de saumure en ce moment.
11. Sur les unités munies d'une vanne de dérivation, placez-la en position de dérivation.
    - Ouvrez l'alimentation d'eau principale.
    - Ouvrez un robinet d'eau douce froide à proximité et laissez couler l'eau pendant quelques minutes ou jusqu'à ce qu'il n'y ait plus de corps étrangers (généralement des résidus de soudure) résultant de l'installation.
    - Fermez le robinet lorsque l'eau est propre.
12. Placez la soupape de dérivation en position de service et laissez couler l'eau dans le réservoir de minéraux. Quand le débit d'eau s'arrête, ouvrez lentement un robinet d'eau froide à proximité et laissez l'eau couler jusqu'à ce que l'air soit purgé de l'unité. Ensuite, refermez le robinet.

Électrique

13. Faites toutes les connexions électriques selon les normes. Branchez la soupape dans une source d'alimentation approuvée. Ne branchez pas le câble du compteur à l'appareil pour le moment.
14. Le réservoir #1 a une soupape de commande et le réservoir #2 a deux adaptateurs.
15. Si vous regardez sur le côté droit de la vanne de contrôle, vous verrez des indicateurs montrant dans quelle position est la soupape de commande lors de la régénération et lequel des réservoirs est en service.
    NOTE : Assurez-vous que le câble du compteur n'est pas inséré dans le dôme du compteur. Pivotez la minuterie pour exposer la roue de programme en saisissant l'angle inférieur droit de la face de la minuterie et en tirant vers l'extérieur.

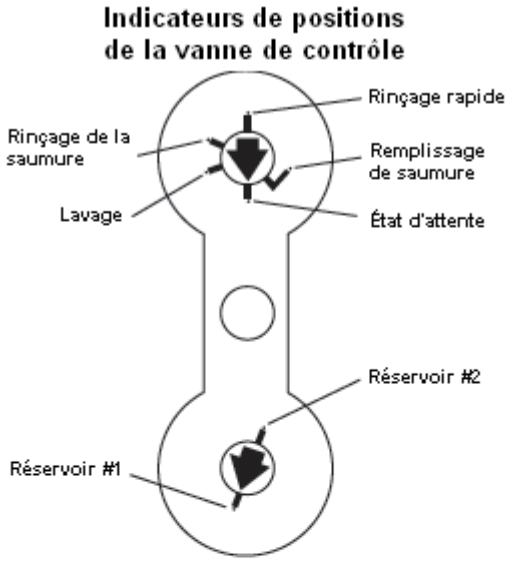

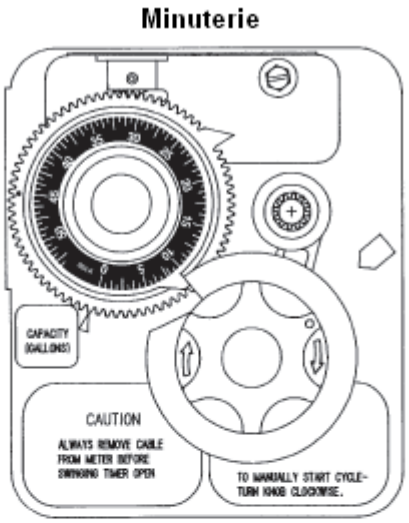

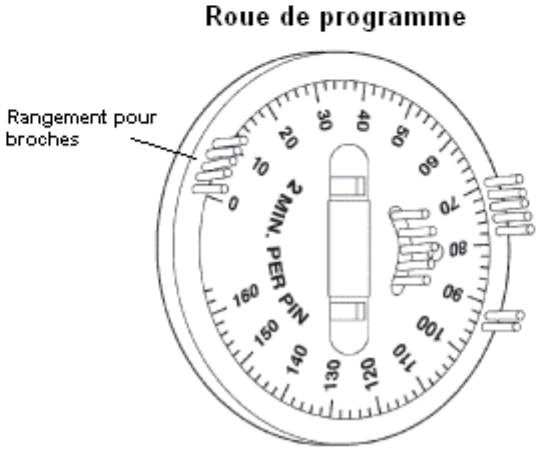

16. Mettez le cycle de la minuterie en position lavage. Tournez le bouton manuel de sorte que les micro-interrupteurs atteignent la première série de broches.
    - Dans cette position, les réservoirs changent (piston inférieur) et la vanne de contrôle se déplace à la position lavage (piston supérieur).
    - Attendez jusqu'à ce que le positionnement des pistons supérieurs et inférieurs s'arrête avant d'avancer la minuterie de nouveau. Si le contrôle a avancé trop vite, il ne reviendra pas en position de service (il n'avancera pas à aucune autre position). Pour corriger cela, tournez le bouton de secours manuel pour revenir en service et recommencez au cycle de lavage.

    NOTE: Une fois que la position de la vanne elle-même est dans le cycle de lavage, le circuit se verrouille.
17. Avec tout l'air accumulé lors du lavage, réglez lentement le cycle de la minuterie à la position de saumurage; rinçage rapide, et remplir le réservoir de saumure. Attendez que le moteur de contrôle se positionne dans chaque cycle et s'arrête avant de passer à la position suivante.
18. Une fois de retour en position de service, mettez la soupape de commande à nouveau à la position lavage. Les réservoirs changent à nouveau et l'air accumulé lors du lavage est poussé hors du réservoir #2. Remettez le contrôle en position de service. Laissez la minuterie en position ouverte. NE branchez pas le câble du compteur pour le moment.

NOTE: Deux moteurs sont disponibles

- 1/15 RPM a un temps de régénération de 82 minutes
- 1/30 RPM a un temps de régénération de 164 minutes

LISTE DE CONTRÔLE D'INSTALLATION GÉNÉRALE ET COMMERCIALE

PRESSION DE L'EAU: Un minimum de 25 livres de pression d'eau est nécessaire pour la vanne de régénération afin de fonctionner efficacement.

INSTALLATIONS ÉLECTRIQUES: Une alimentation en courant continu de 115 volts, 60 Hertz est nécessaire. Assurez-vous que le courant d'alimentation est toujours chaud et ne peut être éteint avec un autre interrupteur.

PLOMBERIE EXISTANTE: La plomberie existante doit être exempte d'accumulation de chaux et de fer sinon elle devra être remplacée. Si la tuyauterie est bouchée avec du fer, un filtre au fer séparé doit être installé en amont de l'adoucisseur d'eau.

EMPLACEMENT DE L'ADOUCISSEUR ET DU DRAIN: L'adoucisseur doit être situé à proximité d'un drain.

VANNES DE DÉRIVATION: Toujours prévoir l'installation d'une vanne de dérivation « by-pass ».

INSTRUCTIONS D'INSTALLATION DE LA VANNE AU RÉSERVOIR

1. Faites tourner la vanne sur le réservoir en vous assurant qu'il n'y ait pas de mauvais croisement de filets. NOTE: Toutes les vannes Fleck® sont filetées dans le sens horaire, pour l'installation.
2. Tournez la vanne librement, sans recourir à la force, jusqu'à ce qu'elle s'arrête (cette position est considérée comme zéro).
3. Tournez la vanne à partir de zéro, entre un ¼ et ½ tour (voir le diagramme ci-dessous).

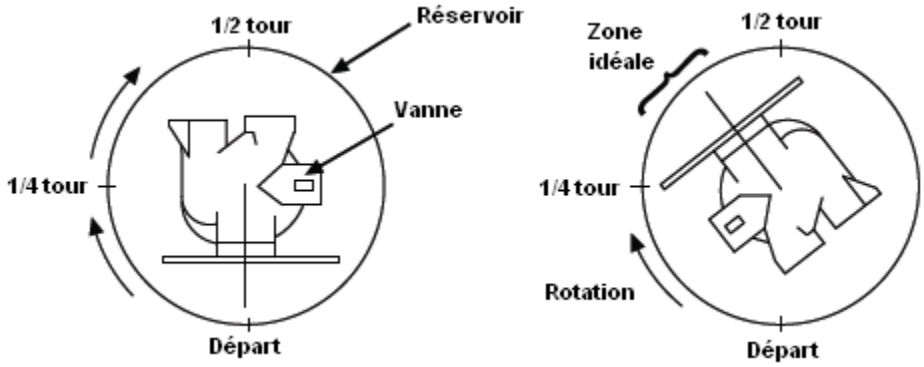

NOTE: Si du lubrifiant est nécessaire, un composé de silicone est fortement recommandé. *Dow Corning® Silicone Compound* (disponible auprès de Fleck®), est recommandé pour les meilleurs résultats possibles. *Dow Corning® 7 Release Compound* est utilisé dans la fabrication des vannes de contrôle Fleck®. L'utilisation des autres types de lubrifiants peuvent nuire au plastique du contrôle ou aux composantes en caoutchouc. Les lubrifiants à base de pétrole peuvent causer un gonflement des les pièces en caoutchouc, notamment les joints toriques et les joints.

No Pièce	Description
16174	Tube de silicone, 2 oz
16586-8	Silicone Dow #7, 8 lb

MISE EN GARDE

- Ne dépassez pas une pression d'eau de 125 psi
- Ne dépassez pas 110°F (43°C)
- Ne soumettez pas l'unité à des contions de gel

PROCÉDURES DE RÉGLAGE DES CYCLES DE RÉGÉNÉRATION

Définir le programme du cycle de régénération

Le programme de cycle de régénération de votre adoucisseur d'eau a été réglé en usine, cependant, des portions du cycle ou la programmation du temps peut être allongé ou raccourci pour s'adapter aux conditions locales.

1. Pour exposer la programmation de la roue du cycle, saisissez la minuterie dans le coin droit inférieur et tirez. Cette manœuvre aura pour effet de libérer l'adaptateur de retenue et vous pourrez tourner la minuterie vers la gauche.
   REMARQUE: Le câble du compteur doit être retiré du dôme avant l'ouverture de la minuterie.

2. Pour modifier le programme de cycle de régénération, la roue doit être retirée du programme. Saisissez la roue de programme et pressez les pattes vers le centre, soulevez et enlevez les roues de programmation de la minuterie. Le bras de l'interrupteur peut exiger un mouvement pour faciliter l'enlèvement.

3. Remettez la minuterie à la position fermée en réinstallant l'adaptateur de retenue sur la plaque arrière. Assurez-vous que tous les fils électriques se situent au-dessous de l'adaptateur de retenue.

Procédures de réglage de la minuterie

1. **Comment modifier la durée du temps de lavage**
   La roue de programmation, telle que montrée sur le dessin, est en position de service. Quand vous regardez le côté numéroté de la roue de programmation, le groupe de broches à partir de zéro détermine la durée de votre appareil pour le lavage. Exemple: S'il y a six broches dans cette section, le temps de lavage sera de 12 minutes (2 min. par broche). Pour modifier la durée du lavage, ajoutez ou supprimez des broches, au besoin. Le nombre de broches correspond à deux fois le nombre de minutes du temps de lavage.

2. **Comment modifier la durée du temps de saumurage et de rinçage**
   Le groupe de trous entre la dernière attache dans la section du lavage et le deuxième groupe de broches détermine le temps de saumurage et de rinçage de votre unité (2 min. par trou). Pour modifier la durée de saumurage et de rinçage, déplacez le groupe d'attache du rinçage rapide pour donner plus ou moins de trous dans la section de saumurage et rinçage. Le nombre de trous correspond à deux fois le nombre de minutes du temps saumurage et rinçage.

3. **Comment modifier la durée du temps de rinçage rapide**
   Le groupe de trous entre la dernière attache dans la section du lavage et le deuxième groupe de broches détermine le temps de rinçage rapide de votre unité (2 min. par trou). Pour modifier la durée de rinçage rapide, ajoutez ou supprimez des broches à l'extrémité supérieure numérotées de cette section, au besoin. Le nombre de broches correspond à deux fois le nombre de minutes du temps de rinçage rapide.

4. **Comment modifier la durée du temps de remplissage du réservoir de saumure**
   Le deuxième groupe de trous dans la roue de programme détermine le temps que votre adoucisseur d'eau mettra pour remplir le réservoir de saumure (2 min. par trou). Pour modifier la durée du temps de remplissage, déplacez les deux attaches à la fin du deuxième groupe de trous, au besoin. Le cycle de régénération est terminé lorsque le micro-interrupteur externe est déclenché par les deux attaches à la fin de la section de remplissage du réservoir de saumure. La roue de programmation, cependant, continuera à tourner jusqu'à ce que les micro-interrupteurs internes tombent dans l'encoche sur la roue du programme.

RÉGLAGE DU TEMPS DE REMPLISSAGE DU RÉSERVOIR DE SAUMURE

1. La soupape de commande est réglée à l'usine pour le lavage; saumurage et rinçage lent; rinçage rapide et remplissage du réservoir de saumure. Changez la durée de ces cycles en repositionnant les goupilles dans les trous ou en ajoutant des goupilles.
   NOTE: Deux vitesses de moteurs sont disponibles pour la minuterie
   1/15 RPM (82 minutes de temps de régénération et chaque goupille ou trou est égal à une minute)
   1/30 RPM (164 minutes de temps de régénération et chaque goupille ou trou est égal à deux minutes)

2. La soupape de commande a un cycle distinct pour le remplissage du réservoir de saumure.
   Calculez le paramètre de sel désiré en utilisant le débit (en gpm) du BLFC (*brine line flow control*) de la recharge de saumure multiplié par le réglage de la minuterie. Puis, en utilisant un gallon d'eau douce pour dissoudre environ 3 lb de sel, calculez le temps de recharge.
   Exemple: Un réglage sel de 30 lb souhaité:
   L'unité a un débit de recharge de 1,0 gpm, le remplissage nécessitera 10 gallons.
   10 gallons x 3 lb / gal = 30 lb de sel
   Définissez la durée de remplissage de la minuterie à 10 minutes.
   10 minutes x 1,0 gpm = 10 gallons de remplissage

   NOTE: Il doit toujours y avoir deux goupilles à la fin d'un temps de recharge pour arrêter le cycle de remplissage. Avec les réglages du temps de régénération, replacez la minuterie à sa position initiale, en s'assurant que le coin inférieur droit s'enclenche de nouveau dans la plaque arrière et que le câble du compteur glisse à travers la plaque arrière et ne se coince pas.

3. Réglage de la roue de gallon.
   Connaissant la quantité de résine dans chaque réservoir et le réglage de sel par régénération, calculez le nombre de gallons, en utilisant les capacités suivantes comme guide:

   (Capacité par pi^3 x pi^3 de résine par réservoir) = gallons disponibles
   Dureté de H2O

   NOTE: Selon la taille du réservoir:
   Plus de résine augmente la capacité, moins de résine diminue la capacité.

   Exemple:
   Diamètre du réservoir = 16"
   Dureté = 35 grains par gallon (échantillon testé)
   pi^3 de résine (basé sur le débit) = 4 livres de sel = 8
   Capacité par pi^3 = 24000
   (24,000 x 4 pi. de résine par réservoir) = 2,740 gallons disponible avant la régénération
   35 grains

   N'utilisez pas cette figure - Passez à l'étape 4
   - Parce que la soupape de contrôle se régénère avec de l'eau douce de l'autre réservoir, il faut soustraire l'eau utilisée pour la régénération. Prenez chaque cycle de régénération et calculez l'eau utilisée.

   Exemple: L'appareil est réglé pour un réservoir de 16" de diamètre avec 4pi^3 de résine et à 8 lb de sel par pi^3, lavage de 7 gpm, injecteur # 3, remplissage de la saumure à 1,0 gpm, et 60 psi et la minuterie est réglée pour 10 min. de lavage, 60 min. de saumurage et de rinçage, 10 min. de rinçage rapide, 10 min. de remplissage pour le réservoir de saumure.

Lavage	10 minutes x 7,0 gpm =	70.0 gallons
Saumurage et rinçage	60 minutes x 1,0 gpm =	60.0 gallons
Rinçage rapide	10 minutes x 7,0 gpm =	70.0 gallons
Remplissage de saumure du réservoir	10 minutes x 1,0 gpm =	10.0 gallons
	Total régénération de l'eau =	210.0 gallons

   Avec les 2740 gallons disponibles calculés à l'étape 3, soustrayez l'eau de régénération utilisée par rapport au total d'eau disponible.

   2740 gallons disponibles - 210 gallons utilisés = 2530 gallons
   (dans la régénération, à l'étape 4)

RÉGLAGE DU TEMPS DE REMPLISSAGE DU RÉSERVOIR DE SAUMURE

4. Placez la roue du compteur à environ 2530 gallons. Soulevez le cadran intérieur de la roue de programme du compteur de sorte que vous puissiez tourner librement. Placez le point blanc à l'opposé du réglage de 2530 gallons.

   NOTE: Il y a un léger délai entre le moment où le compteur tombe à zéro et que le cycle démarre. Les unités qui utilisent le:
   - moteur à 1/15 RPM (82 minutes de temps de régénération) a un retard de 9 minutes
   - moteur à 1/30 RPM (180 minutes de temps de régénération) a un retard de 18 minutes

   NOTE: Ce délai n'est pas critique sur les équipements résidentiels. Cependant, prenez ce facteur en considération pour des applications commerciales en soustrayant les débits en continu pendant 9 minutes ou 18 minutes de la quantité d'eau disponible.

5. Branchez le câble sur le compteur.

6. Vérifiez la dérivation.

7. Branchez l'appareil.

Minuterie électromécanique 9000/9100/9500 (Série 3200)

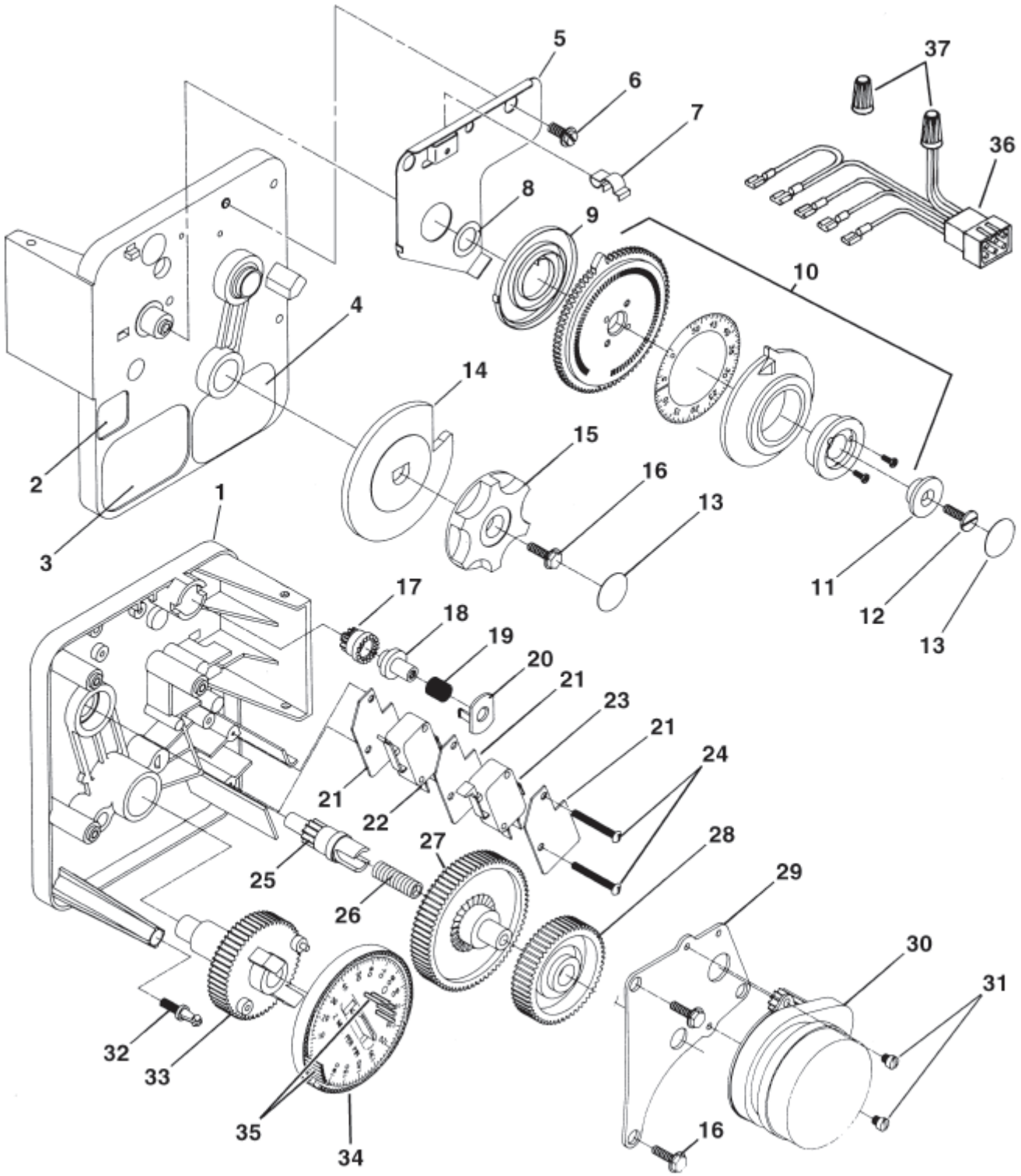

Minuterie électromécanique 9000/9100/9500 (Série 3200)

Position	Qté requise	No Pièce	Description
1	1	13870-03	Boîtier, minuterie, 9000
2	1	17870	Étiquette, indicatrice, minuterie 9000
3	1	15465	Étiquette, mise en garde
4	1	16930	Étiquette, instruction
5	1	15227	Plaque, embrayage, actualisateur
6	1	10300	Vis, 18-8 x 3/8
7	1	17513	Collet, ressort
8	1	15407	Rondelle, #4
9	1	15228	Ressort, retour
10	1	16270-10	Ens. roue de programme, 9000 ¾
		16270-50	Ens. roue de programme, 9000/9500
		16270-30	Ens. roue de programme, 9000, 1” std
		16270-40	Ens. roue de programme, 9000, 1” étendu
		16270-60	Ens. roue de programme, 9500
11	1	13806	Bague de retenue, roue de programme
12	1	13748	Vis, 6-20 x 1/2
13	2	11999	Étiquette, bouton
14	1	15223	Pilote d'engagement, cycle
15	1	13886	“Know”, 3200
16	4	13296	Vis, 6-20 x 1/2
17	1	17724	Pignon, roue de programme
18	1	17723	Embrayage, pignon d’entraînement
19	1	14276	Ressort, embrayage du compteur
20	1	14253	Bague de retenue, ressort d’embrayage
21	3	14087	Isolant
22	1	15314	Micro-interrupteur, modifié
23	1	15320	Micro-interrupteur, minuterie
24	2	11413	Vis, 4-40 x 1 1/8
25	1	13018	Pignon
26	1	18563	Ressort, pignon
27	1	13017	Engrenage
28	1	13164	Engrenage, embrayage
29	1	13887	Plaque, fixation du moteur
30	1	18743	Moteur, 120V, 60 Hz 1/30 RPM, 5600
		18824-1	Moteur, 230V, 50 Hz 1/30 RPM
		19170	Moteur, 120V 60 Hz 1/15 RPM
		18825	Moteur, 230V, 50 Hz 1/15 RPM Mallory
31	2	13278	Vis, 6-32 x 1/8, acier de zinc
32	1	14265	Collet, ressort
33	1	15055	Engrenage principal, minuterie
34	1	19210-02	Ens. roue de programme, 9000 1/15
		19210-05	Ens. roue de programme, 9000/3230
35	23	15493	Goupille, ressort, 1/16 x 5/8 SS
36	1	15203	Dureté, 9000/9500, minuterie
37	2	40422	Noix, fil, tan
Non-illustré	1	60320-02	Ens. interrupteur, minuterie auxiliaire 3200/9000

Tête de commande

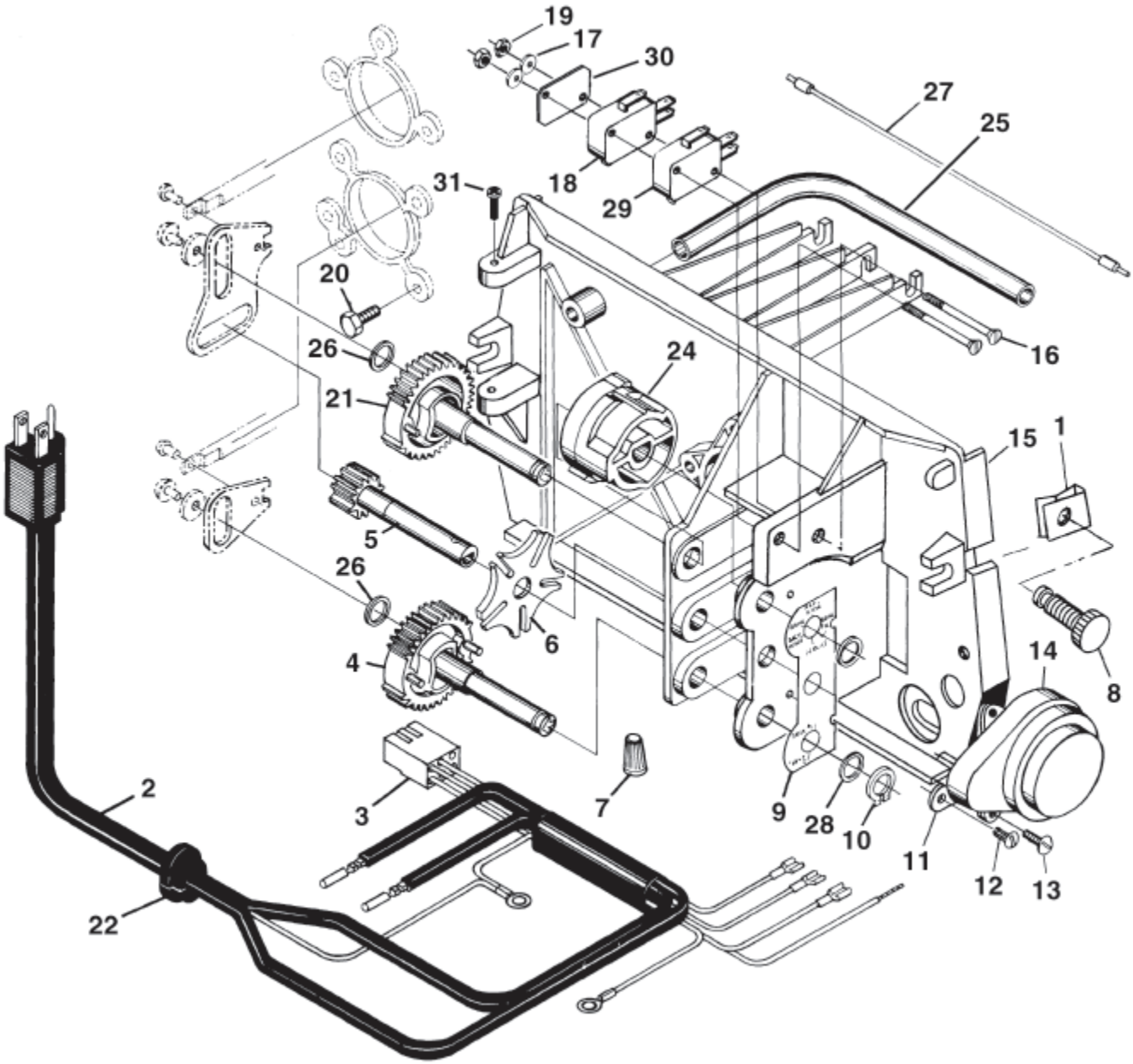

Tête de commande

Position	Qté requise	No Pièce	Description
1	2	18728	Noix, Tinnerman, type U , 8-32
2	1	11838	Corde électrique, 6’ Fleck
		11839	Corde électrique, 12’ Fleck
		40084-12	Corde électrique, 12’ U.S., ronde, 120V Sys 5, 6, 7 & 2900/3150/3900 #4
		11545-01	Corde électrique, 4’ noir, Européenne avec terminaux
		14678	Corde électrique, U.S., 220/60
		19303-01	Corde électrique, Australienne, avec terminaux
		40085-12	Corde électrique, 12’ US, ronde, 240V
		19674	Transformateur, 24V, 9.6VA, vannes résidentielles
		41475	Transformateur, 24V, 9.6VA, Européen
3	1	15202	Dureté, 9000/9500, entraînement
		14822	Dureté, 2900
		40041-06	Dureté, bas V, 9000/9500
4	1	15134	Engrenage, entraînement, 1/2” course, 9000/9500
5	1	15135	Engrenage, entraînement, 9000
6	1	14896	Roue, Geneva
7	2	40422	Noix, fil, tan
8	2	19367	Vis, couvercle “Designer”, 8-32
9	1	15175	Étiquette, position de l'arbre
10	2	14917	Bague de retenue
11	1	15199	Plaque, mise à la terre, 9000/9500
12	1	14430	Vis, 6 x 1/4, type “B”
13	2	19160	Vis, 6-32 x 3/8, type 23, zinc
14	1	18737	Moteur, 24V, 50/60 Hz, 1 RPM
		18738	Moteur, 120V, 50/60 Hz 1 RPM
		18739	Moteur, 220V, 50/60 Hz 1 RPM
15	1	15131	Plaque arrière, 9000
		17784-05	Panneau, contrôle, 9000/9500 ET
16	2	15172	Vis, 4-40 x 1 3/8, acier zinc plaqué
17	2	10340	Rondelle de blocage #4, zinc
18		10218	Micro-interrupteur
19	1	10339	Noix, 4-40, zinc plaqué
20	1	15331	Vis, 10-24 x 3/4 410 S.S.
21	2	15133	Engrenage d’entraînement, 3/4” course
22	1	13547	Réducteur de tension, cordon plat Heyco #30-1
23	1	15810	Bague de retenue
24	1	15132	Came, triple
		17331	Came, 9500
		17765	Ens. came, interrupteur aux., 9500
25	1	15368	Tube, guide de câble, 2 réservoirs
		17337	Tube, guide de câble, 9500
26	2	15372	Rondelle de poussée, 3/8
27	1	15216	Câble du compteur, 15.25”
		15425	Câble du compteur, 13.25”
		17744	Câble du compteur, 20.75” 1 1/2” std
		19121-01	Câble du compteur, SE, palette, 6600/6700
		19121-05	Câble du compteur, ET, 28” 2750/3150 Systemax 4-6
		19791-01	Câble du compteur, turbine/SE
28	2	15692	Rondelle, 3/8”
29	1	16433	Interrupteur, miniature
30	1	10302	Isolant, interrupteur de limite
31	2	15173	Vis, 5-20 x 3/8
Non-illustré	1	60232-110	Boîtier, “Designer”, noir
	1	60232-112	Boîtier, “Designer”, noir avec fenêtre gauche
	1	60320-09	Interrupteur, 9000, came d’entraînement

Vanne de contrôle 9000

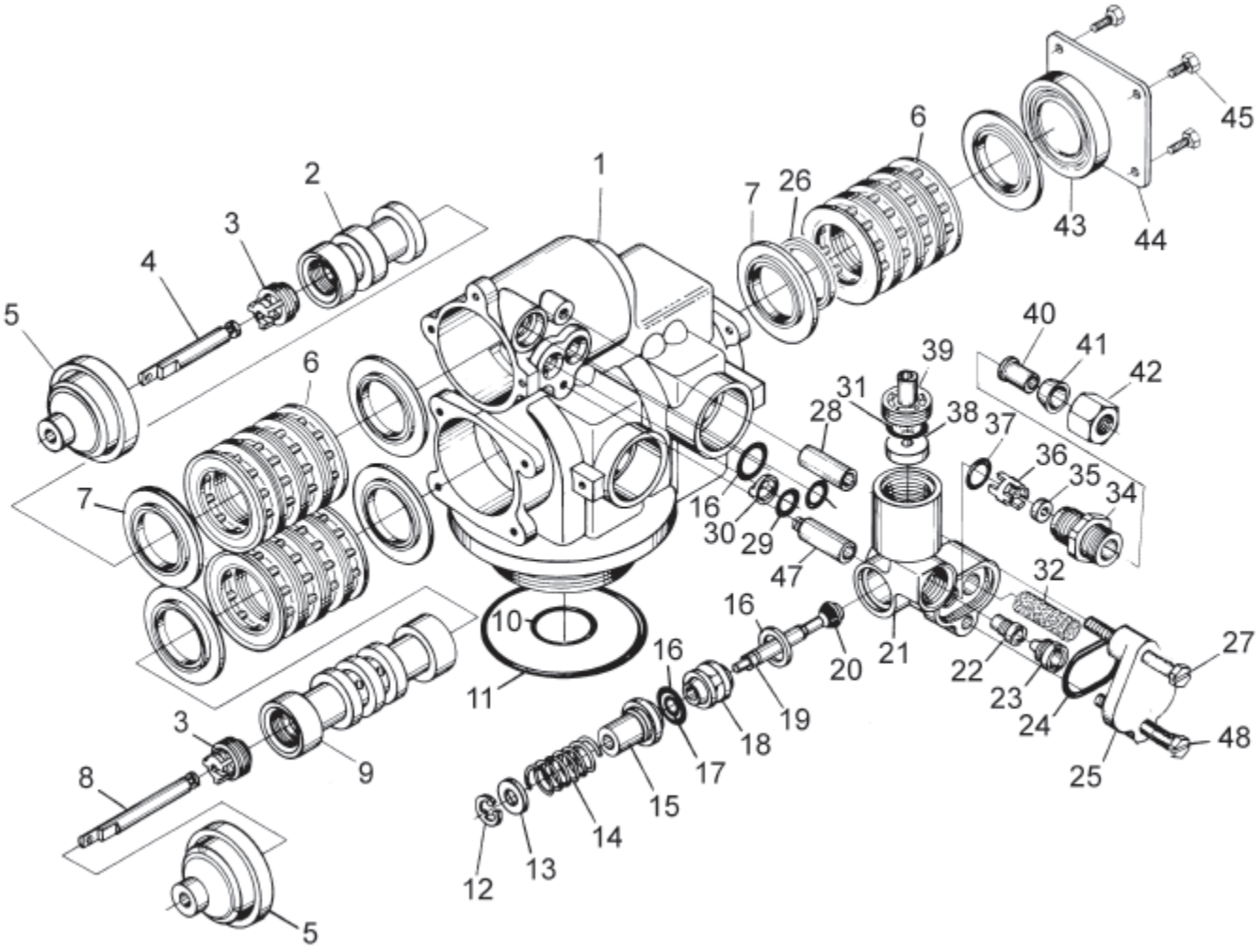

Vanne de contrôle 9000

Position	Qté requise	No Pièce	Description
1	1	14861-01	Corps de vanne, 9000, machiné avec O-ring
		40688	Corps de vanne, 9100
2	1	14914	Piston, 9000, supérieur
3	2	14309	Bague de retenue, tige du piston
		16590	Bague de retenue, tige du piston
4	1	14919	Tige du piston, supérieur
5	2	13446	Bouchon d'extrémité, blanc
		13446-01	Bouchon d'extrémité, blanc, HW
6	12	14241	Entretoise, 5600
		14241-01	Entretoise, eau chaude
7	16	13242	Joint, 5600
		18759	Joint, 5600, force d'entraînement basse
8	1	14920	Tige du piston, inférieur, 9000
9	1	14905	Piston, 9000
10	1	11710	O-ring, -215
11	1	12281	O-ring, -338
12	1	11981-01	Bague de retenue
13	1	16098	Rondelle nylon, saumure
14	1	11973	Ressort, vanne de saumure
15	1	13165	Capuchon, vanne de saumure
16	3	13302	O-ring, -014
17	1	12550	Bague carrée, -009
18	1	13167	Entretoise, vanne de saumure
19	1	14925	Tige vanne de saumure, 9000
20	1	12626	Siège, vanne de saumure
21	1	15215	Corps, injecteur, 9000
22	1	10914-X	Gorge injecteur – spécifier grandeur
23	1	10913-X	Buse injecteur – spécifier grandeur
		10225-X	Buse injecteur, SS

Position	Qté requise	No Pièce	Description
24	1	13303	O-ring, -021
25	1	13166	Capuchon, injecteur, 5600
26	1	16595	Entretoise, 9000
27	1	13387	Vis, 10-24 x 1 3/4
28	1	13361	Entretoise, 4650/9000
29	2	13301	O-ring, -011, injecteur
30	1	13497	Diffuseur d'air, 5600
31	1	15348	O-ring, -563
32	1	10227	Filtre, injecteur
34	1	13244	Adaptateur, BLFC
35	1		Bouton, BLFC – spécifier grandeur
36	1	13245	Bague de retenue, BLFC
37	1	12977	O-ring, -015
38	1		Bouton, DLFC - spécifier grandeur
39	1	13173	Bague de retenue, Bouton, DLFC
40	1	10332	Raccord, insertion, 3/8
		15415*	Raccord, insertion, 1/2" Tube
41	1	10330	Raccord, anneau, 3/8 Celcon
		16124*	Raccord, anneau, Delrin
42	1	10329	Raccord, tube, noix 3/8, laiton
		16123*	Noix, laiton
43	1	14928	Bouchon d'extrémité, 9000
44	1	14906	Plaque, extrémité, 9000
45	4	15137	Vis 10-24 x 3/8
47	1	13387	Vis, 10-24 x 1 3/4
		13361	Entretoise, 4650/9000
48	1	13315	Vis, 10-24 x 1 3/16
Non-illustré	1	16140	Raccord, 1/2T x 1/4 NPT

NOTE: Pour l'eau chaude, supprimez les articles 41 et 42 et utilisez le #18698 (noix, tube 3/8, avec anneau) et #15414 (noix, 2900, avec anneau).

* Ces pièces sont utilisées avec les injecteurs # 4 et un BLFC de 2 gpm ou plus. Les articles 34, 35 et 36 ne sont pas utilisés.

Vanne de contrôle 9100

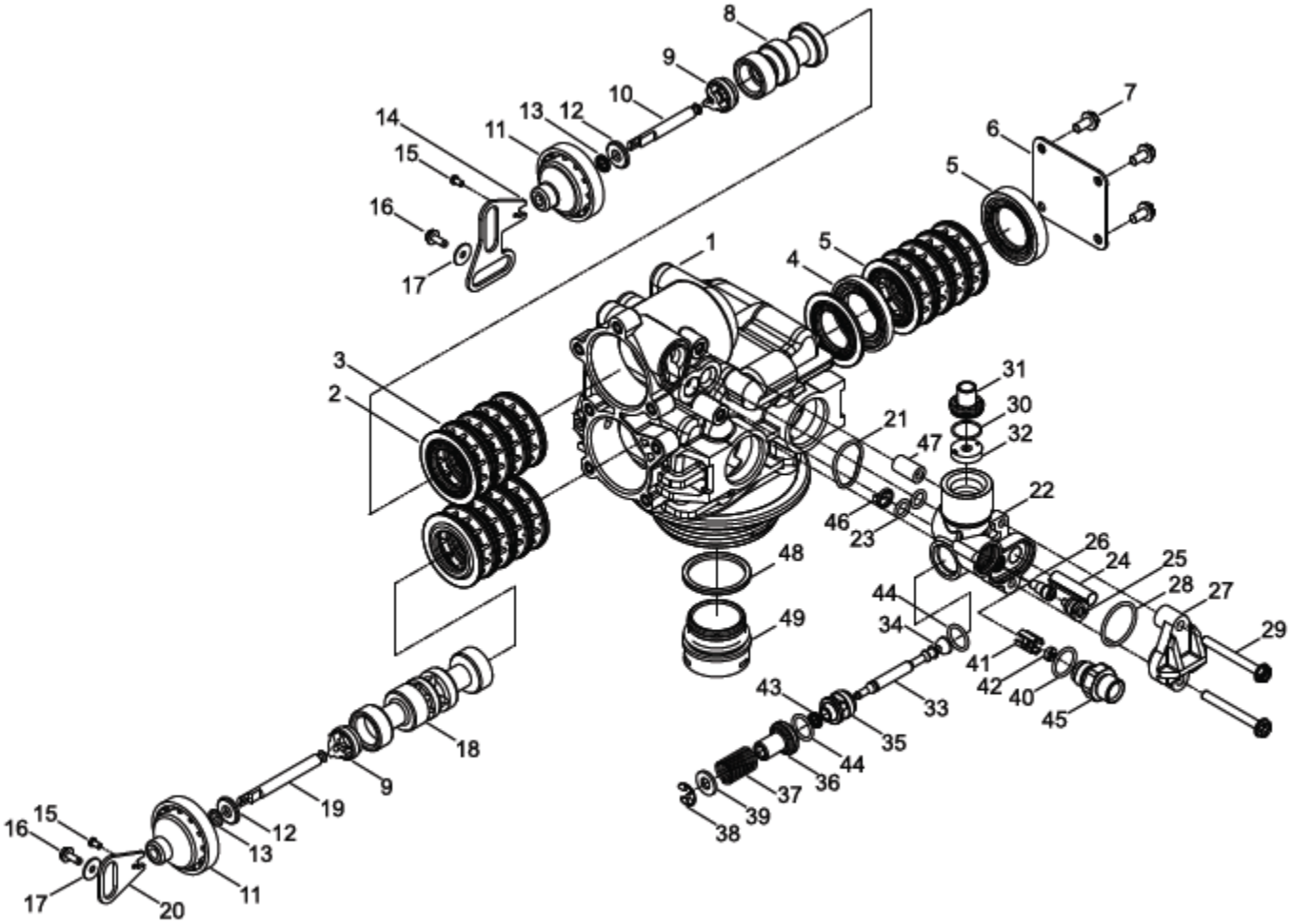

Vanne de contrôle 9100

Position	Qté requise	No Pièce	Description
1	1	40688	Corps de vanne, 9100
2	16	13242	Joint, 5600
3	12	14241	Entretoise, 5600
4	1	16595	Entretoise, 9000
5	1	14928	Bouchon d'extrémité, 9000
6	1	14906	Plaque d'extrémité, 9000
7	4	15137	Vis, 10-24 x 3/8
8	1	14914	Piston, 9000, supérieur
9	2	14309	Bague de retenue, tige du piston
10	1	14919	Tige du piston, supérieur
11	2	13243	Bouchon d'extrémité, 5600
12	2	13008	Bague de retenue, joint bouchon d'extrémité
13	2	10209	Bague carrée, -010
14	1	14921	Liaison, tige du piston
15	2	11335	Vis, 4-40 x 3/16
16	2	17020	Vis, 6-20 x 3/8
17	2	13363	Rondelle, .145 ID SS
18	1	14905	Piston, 9000
19	1	14920	Tige, piston, inférieur, 9000
20	1	15019	Liaison, tige piston, 9000/9500
21	1	41500	O-ring, drain, 9100
22	1	15215	Corps, injecteur, 9000
23	2	13301	O-ring, -011, injecteur
24	1	10227	Filtre, injecteur
25	1	10913-1	Buse, injecteur, #1, blanche
26	1	10914-1	Gorge, injecteur, #1, blanche

Position	Qté requise	No Pièce	Description
27	1	13166	Capuchon, injecteur, 5600
28	1	13303	O-ring, -021
29	2	13387	Vis, 10-24 x 1 3/4
30	1	15348	O-ring, -563
31	1	13173	Bague de retenue, bouton DLFC
32	1	12085	Rondelle, débit, 1.2 GPM
33	1	14925	Tige vanne à saumure, 9000
34	1	12626	Siège, vanne à saumure
35	1	13167	Entretoise, vanne à saumure
36	1	13165	Capuchon, vanne à saumure
37	1	11973	Ressort, vanne à saumure
38	1	11981-01	Bague de retenue
39	1	16098	Rondelle, nylon, saumure
40	1	12977	O-ring, -015
41	1	13245	Bague de retenue, BLFC
42	1	129095	Rondelle, débit, .50 GPM
43	1	12550	Bague carrée, -009
44	2	13302	O-ring, -014
45	1	13244	Adaptateur, BLFC
46	1	13497	Disperseur d'air, 5600
47	1	13361	Entretoise, 4650/9000/WCC
48	1	40538	Bague de retenue, 32mm, O-ring tube dist., 7000
49	1	61419	Ens., tube distributeur 1.05", adaptateur
Non-illustré	1	13333	Étiquette, injecteur, vierge
	1	10759	Étiquette, .5 GPM, 1.5 LBS Sel/Min

Vanne de contrôle 9500

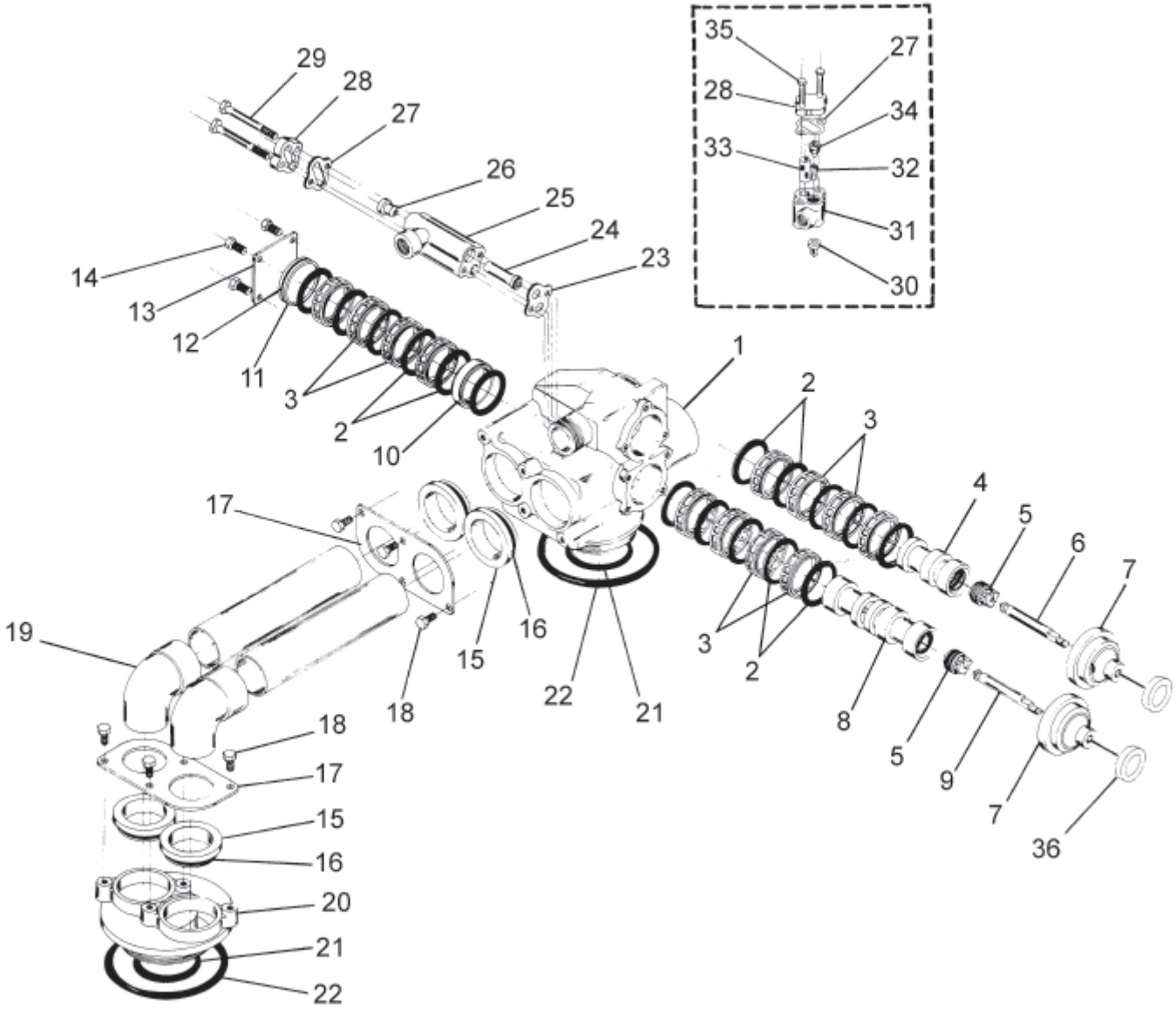

Vanne de contrôle 9500

Position	Qté requise	No Pièce	Description	Position	Qté requise	No Pièce	Description
1	1	16919-01	Corps de vanne, 9500, machiné	20	1	16916-01	Adaptateur, 9500, 2e tan, machiné avec O-rings
2	16	16101	Joint, 2850	21	2	13577	O-ring -226
3	12	16638	Entretoise, 9500/2850	22	2	16455	O-ring -347
4	1	17110	Piston, 9500, supérieur	23	1	14805	Garniture, corps injecteur, 1600/1700
5	2	14309	Bague de retenue, tige du piston	24	1	*14802	Gorge, injecteur
6	1	16957	Tige du piston, 9500	25	1	17777	Corps, injecteur, 1700
7	2	17212	Bouchon d'extrémité, blanc	26	1	*14801	Buse, injecteur
		17212-01	Bouchon d'extrémité, blanc, HW, 560CD	27	1	10229	Garniture, capuchon injecteur, 1600
8	1	17111	Piston, 9500, inférieur	28	1	11893	Capuchon injecteur, SS
9	1	16956	Tige du piston, inférieur	29	2	14804	Vis, 10-24 x 2 3/4
10	1	17092	Entretoise, disque, 9500			17655	Vis, M5 x 70
11	1	16955	Bouchon d'extrémité, 9500	30	1	16221	Diffuseur d'air
12	3	16394	O-Ring -029	31	1	17776	Injecteur, 1600
13	1	14906	Plaque d'extrémité, 9000	32	1	10914-3	Gorge, injecteur, #3, jaune
14	4	41875	Vis, #10-24 x 3/8	33	1	10227	Filtre, injecteur
		41876	Vis, M5 x 0.8 x 10MM	34	1	10913-3	Buse, injecteur, #3, jaune
15	4	17052	Raccord, tuyau, manchon	35	2	10692	Vis, 10-24 x
16	4	17224	O-Ring -224			17656	Vis, M5 x 40
17	1	17061	Bague de retenue, manchon	36	2	17558	Disque, entretoise, bouchon d'extrémité
18	8	10231	Vis, 1/4 - 20 x 1/2	Non-illustré	2	19608-15	Diffuseur, commercial, 1 1/2"
		17659	Vis, M6 x 12		1	11248	Goupille, roulement, 5/32 x 7/8
19	2	17353	Raccord, coude, 1 1/2 x .065		1	60366-XX	D.L.F.C. NPT – Spécifiez grandeur

*Gorge d'injecteur	Buse d'injecteur	Grandeur	Couleur
14802-03	14801-03	#3C	Jaune
14802-04	14801-04	#4C	Vert
14802-05	14801-05	#5C	Blanc
14802-06	14801-06	#6C	Rouge

Système de saumure 1600 (pour 9500)

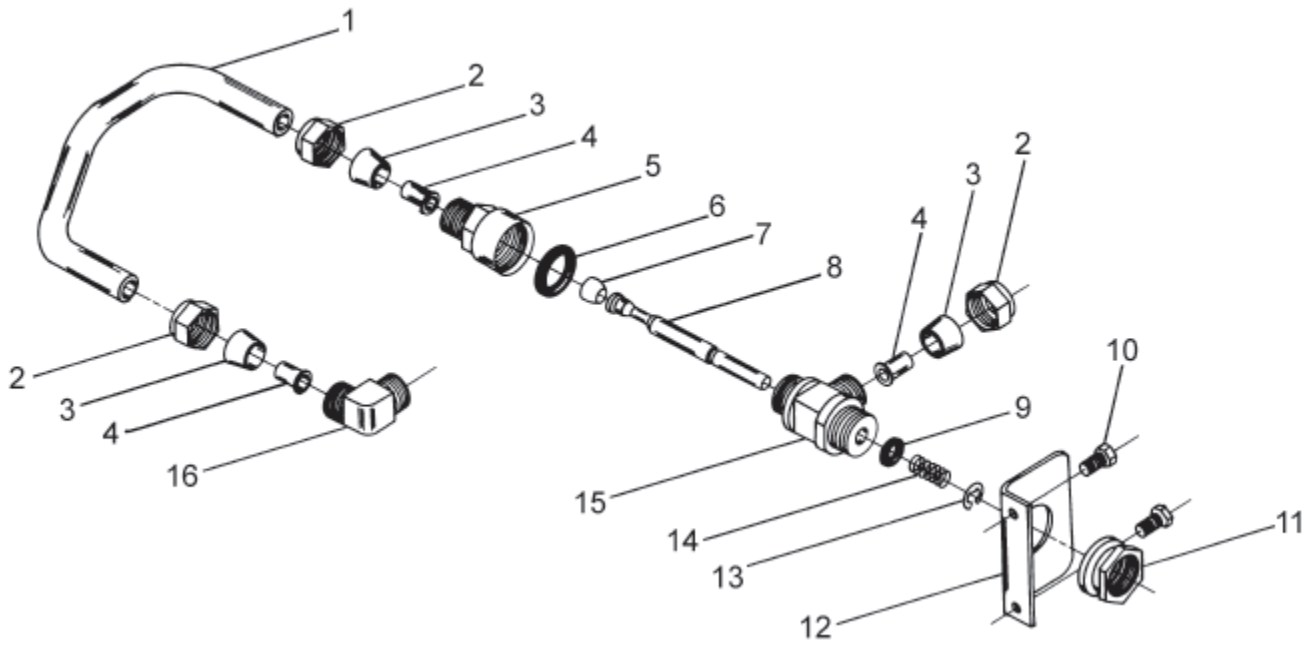

Position	Qté requise	No Pièce	Description
1	1	16960	Tube, vanne de saumure
2	1	10329	Raccord, tube, noix 3/8, laiton
3	1	10330	Raccord, anneau, 3/8 Celcon
4	1	10332	Raccord, insertion, 3/8
5	1	12747	Raccord, contrôle de débit
6	1	12550	Bague carrée, -009
7	1	12626	Siège, vanne de saumure
8	1	16958	Tige, vanne de saumure, 1600, recouverte
9	1	11982	O-ring, -016
10	3	15137	Vis, 10-24 x 3/8
11	3	10269	Noix, blocage, 3/84 - 16
12	3	16922	Support de fixation, vanne de saumure
13	1	10250	Bague de retenue
14	1	10249	Ressort, vanne de saumure
15	1	12748-01	Corps vanne de saumure, 1600
16	2	10328	Raccord, coude 90°

Système de saumure 1700 (pour 9500)

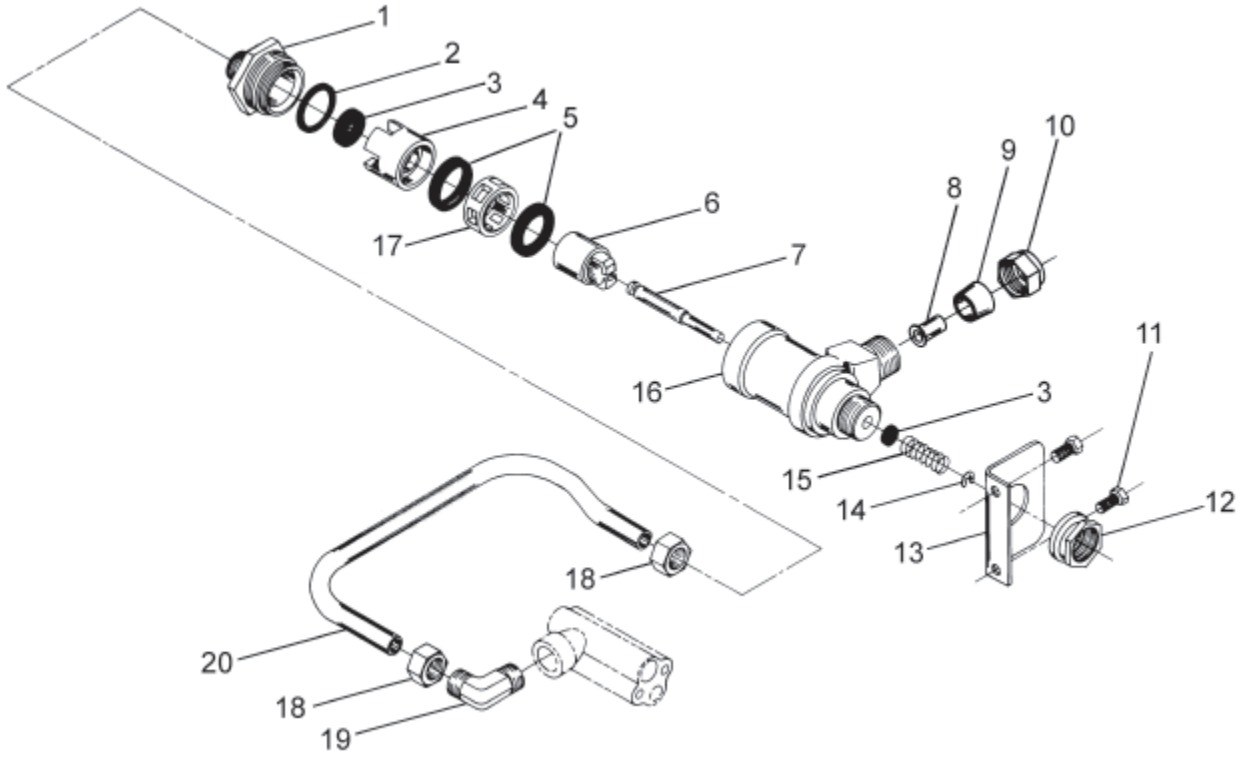

Position	Qté requise	No Pièce	Description
1	1	14792	Bouchon d'extrémité, vanne de saumure
2	1	13201	Bague carrée, -020
3	1	12550	Bague carrée, -009
4	1	14785-01	Bague de retenue, contrôle de débit
5	2	14811	O-ring, -210, 560CD, saumure
6	1	14795	Piston, vanne de saumure
7	1	16929	Tige vanne de saumure, recouverte
8	1	15415	Raccord, insertion, 1/2" tube
9	1	16124	Raccord, anneau, Delrin
10	1	16123	Noix, laiton
11	1	15137	Vis, 10-24 x 3/8
12	1	10269	Noix, blocage, 3/4 - 16
13	1	16922	Support de fixation, vanne de saumure
14	2	10250	Bague de retenue
15	1	15310	Ressort, vanne de saumure
16	2	14790	Corps, vanne de saumure
17	1	14798	Entretoise, 1700, saumure
18	1	15414	Noix, 2900, avec anneau
19	1	15413	Raccord, coude mâle, 1/2T x 3/8 NPT
20	1	16959	Tube, saumure, 9500/1710, 10.6"

Assemblage du second réservoir (9000)

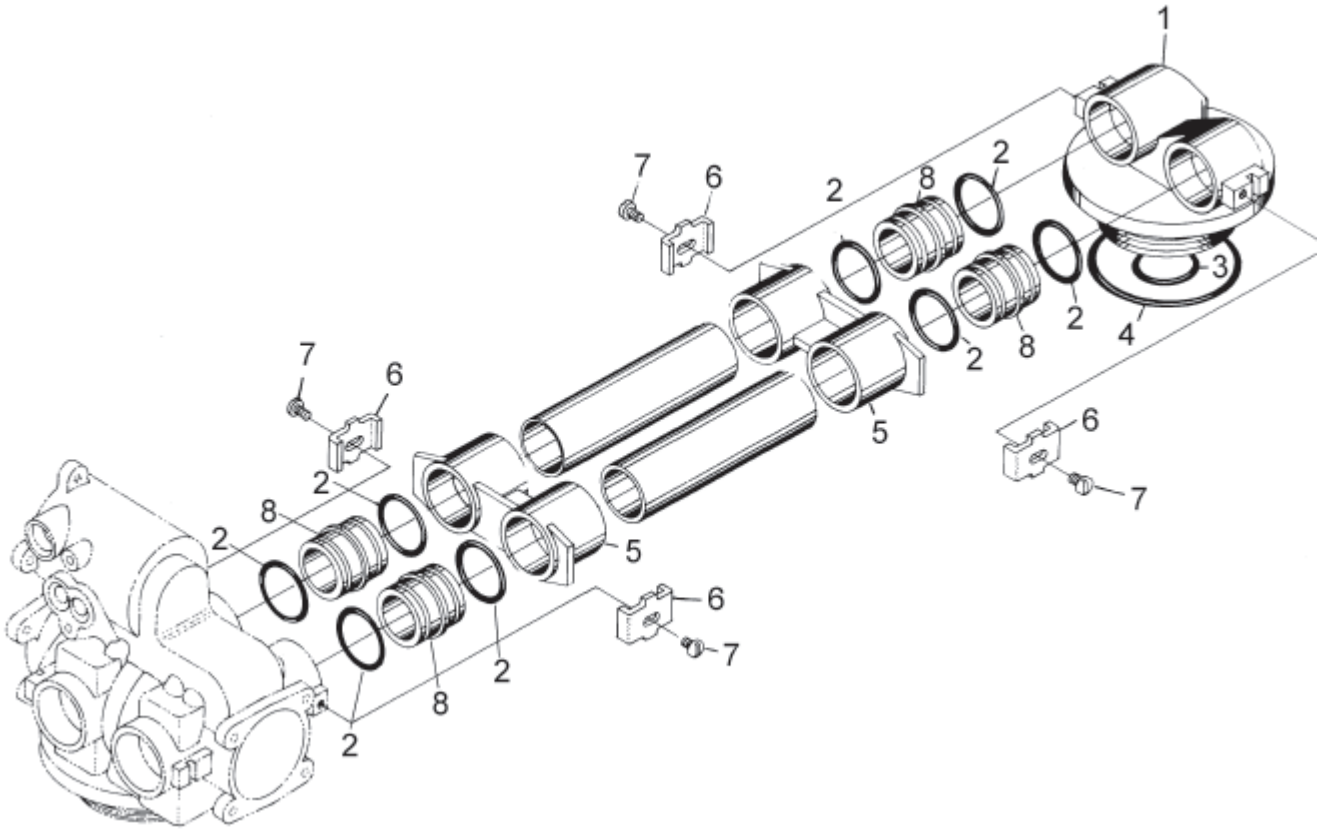

Position	Qté requise	No Pièce	Description
1	1	14864-01	Adaptateur, 9000, 2e réservoir, machiné avec O-rings
2	8	13305	O-ring, -119
3	1	11710	O-ring, -215
4	1	12281	O-ring, -338
5	2	13708-40	Yoke, 1” soudé
	1	15823-XX	Ens. Yoke, spécifier dimension du réservoir
6	4	13255	Collet de fixation
7	4	14202-01	Vis, 8-32 x 5/16
8	4	15078	Adaptateur, manchon, 1”

Assemblage du second réservoir (9100)

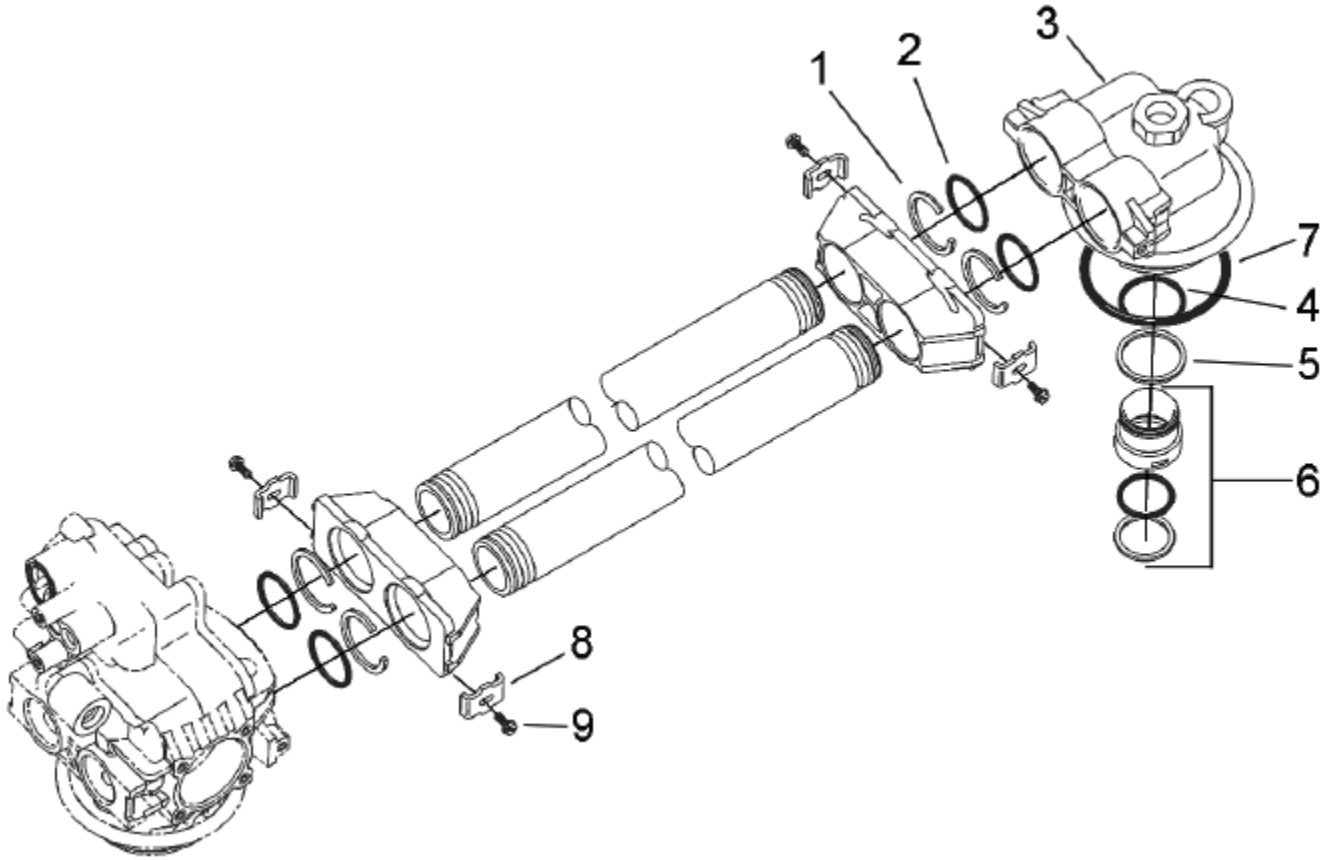

Position	Qté requise	No Pièce	Description
1	4	40678	Bague de retenue, 9100, Yoke
2	4	13287	O-ring, -123
3	1	14865	Adaptateur, 2e réservoir, 9100
4	1	19054	O-ring, -124
5	1	40538	Bague de retenue, 32mm, O-ring dist., 7000
6	1	61419	Ens., distributeur 1.05”, adaptateur
7	1	18303	O-ring, -336
8	4	13255	Collet de fixation
9	4	14202-01	Vis, 8-32 x 5/16

Assemblage du second réservoir (9500)

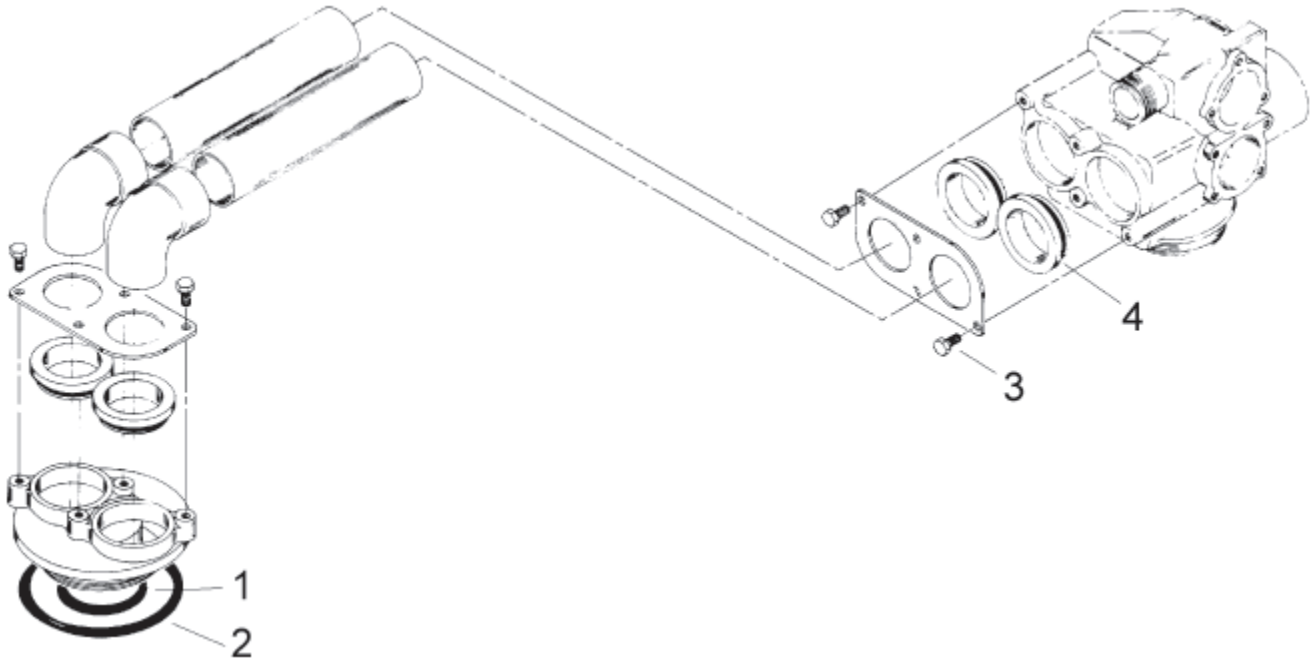

Position	Qté requise	No Pièce	Description
1	1	13577	O-ring, -226
2	1	16455	O-ring, -347
3	8	10231	Vis, 1/4 - 20 x 1/2
4	4	17224	O-ring, -224

Compteur 3/4"

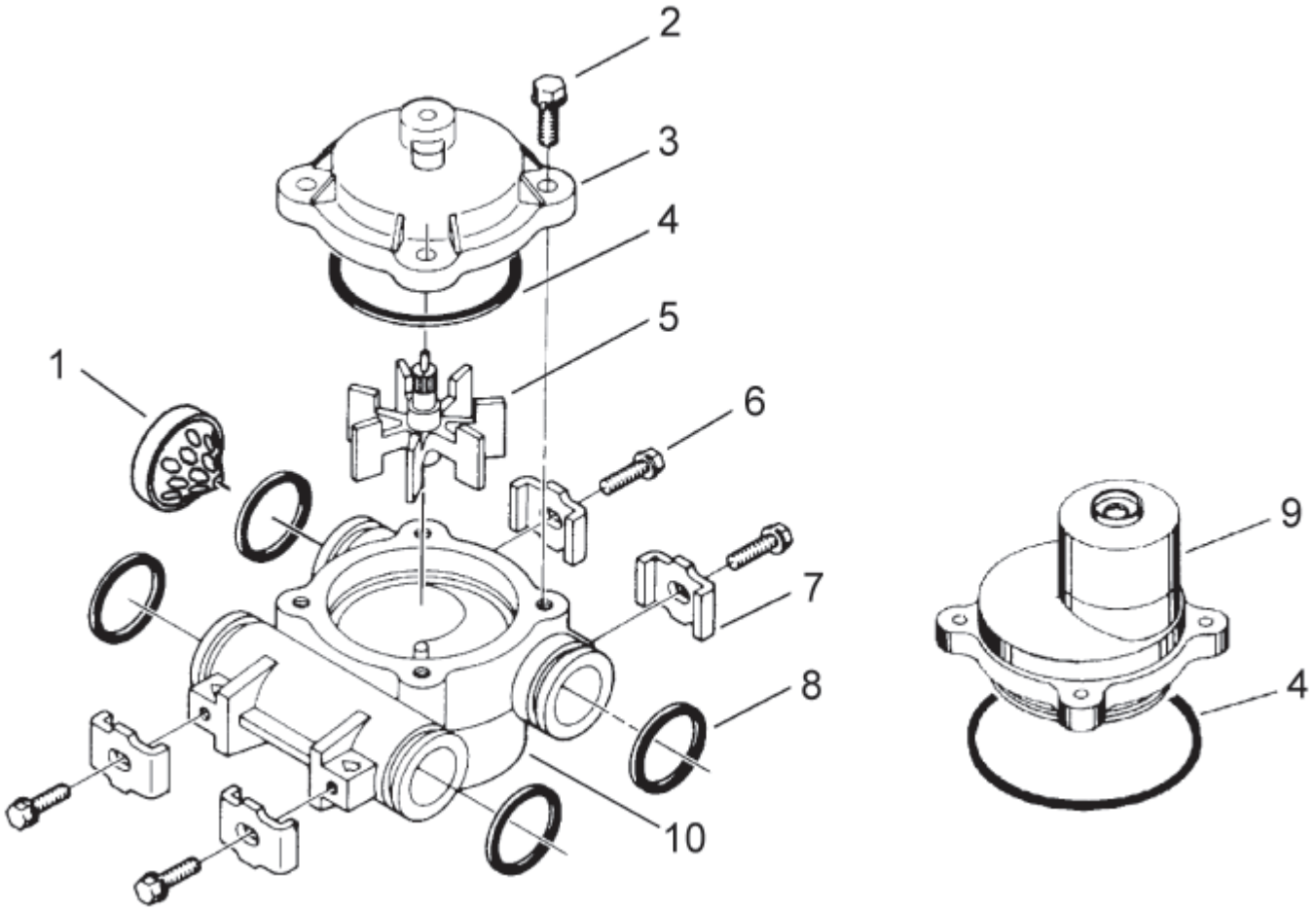

Position	Qté requise	No Pièce	Description
1	1	14613	Redresseur de débit
2	4	12473	Vis, 10-24 x 5/8
3	1	14038	Capuchon du compteur
4	1	13847	O-ring, -137, std/560CD, compteur
5	1	13509	Impulseur, compteur
6	4	13314	Vis, 8-18 x .60
7	4	13255	Collet de fixation
8	4	13305	O-ring, -119
9	1	15150	Capuchon du compteur, Ext
		15237	Capuchon du compteur, Ext
10	1	13821	Corps, compteur, 5600

Compteur 1"

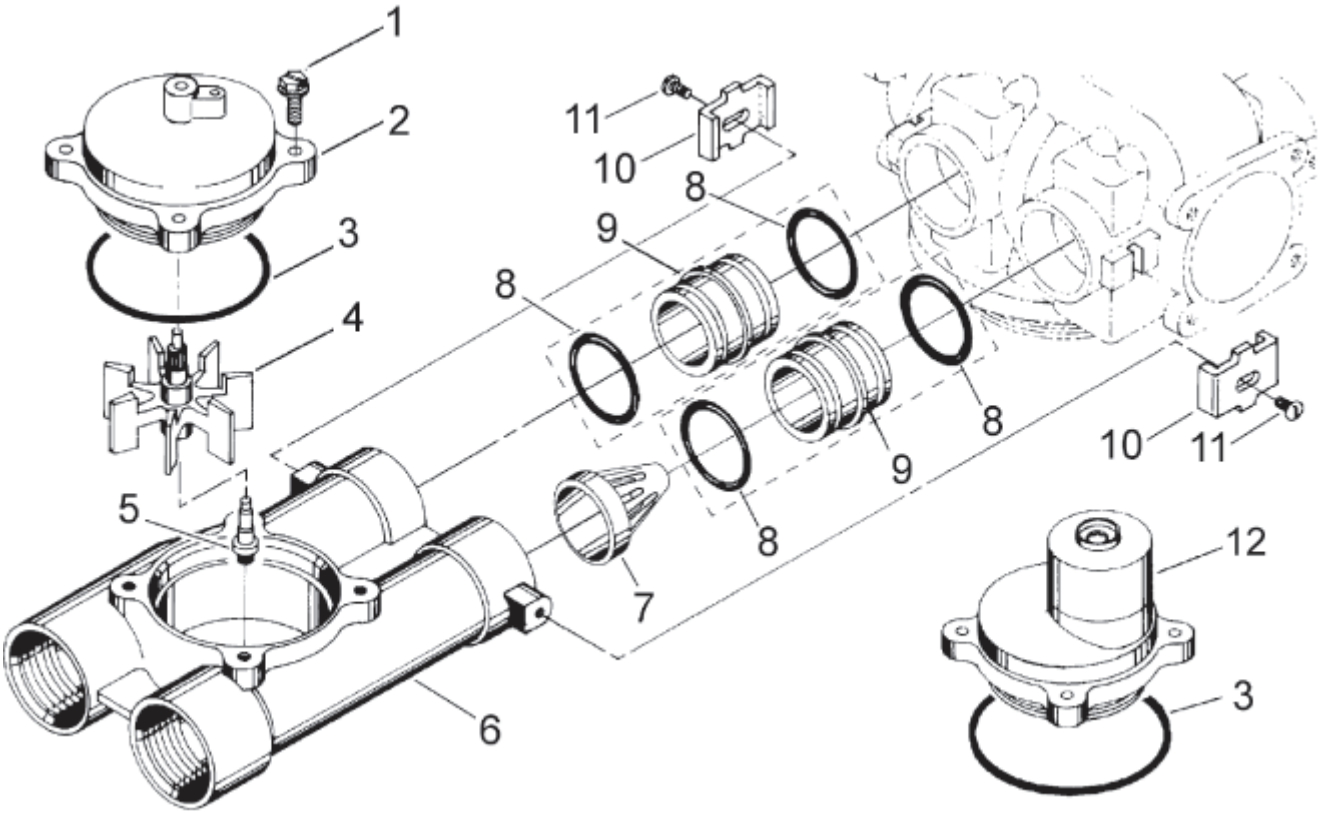

Position	Qté requise	No Pièce	Description
1	4	12112	Vis, 10-24 x 1/2
2	1	15218	Capuchon du compteur
		15237	Capuchon du compteur, EXT
3	1	13847	O-Ring, -137, STD/560CD, compteur
4	1	13509	Impulseur, compteur
		13509-01	Impulseur, Celcon
5	1	13882	Adaptateur impulseur, compteur
6	1	15043	Corps du compteur, 9000 1”
7	1	14960	Régulateur de débit, 1”
8	4	13305	O-Ring, -119
9	2	15078	Adaptateur, manchon, 1”
10	2	13255	Collet de fixation
11	2	14202-01	Vis, 8-32 x 5/16
12	1	15150	Capuchon du compteur, Ext
		15237	Capuchon du compteur, Ext

Compteur 1-1/2"

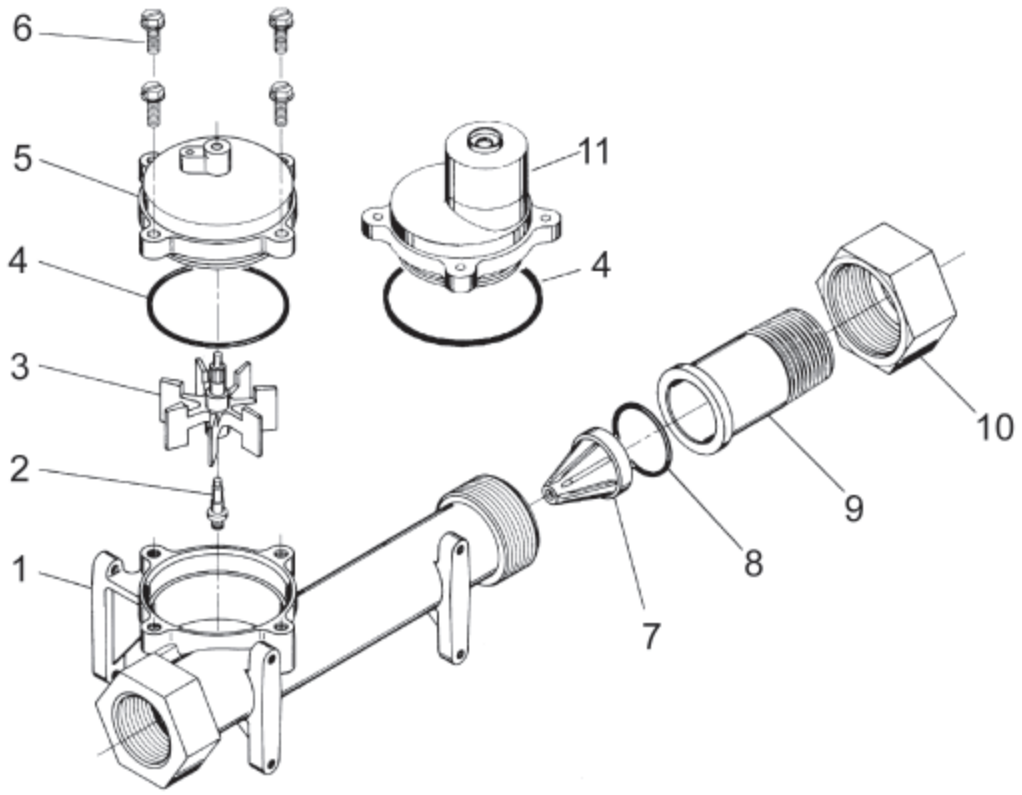

Position	Qté requise	No Pièce	Description
1	1	17569	Corps, compteur, 2850/9500
2	1	13882	Adaptateur impulseur, compteur
3	1	13509	Impulseur, compteur
4	1	13847	O-Ring, -137, Std/560CD, compteur
5	1	15218	Capuchon, compteur
6	4	12112	Vis, 10-24 x 1/2 18-8 S.S.
7	1	17542	Régulateur de débit, 1 1/2”
8	1	12733	O-Ring, -132
9	1	17544	Raccord, 1 1/2” connexion rapide
10	1	17543	Noix, 1 1/2”, Q/C
11	1	15150	Capuchon, compteur, Ext
		15237	Capuchon, compteur, Ext
Non-illustré	1	17790	Anneau, compteur, 1 1/2” x 1”

Vanne de dérivation (9000/9100)

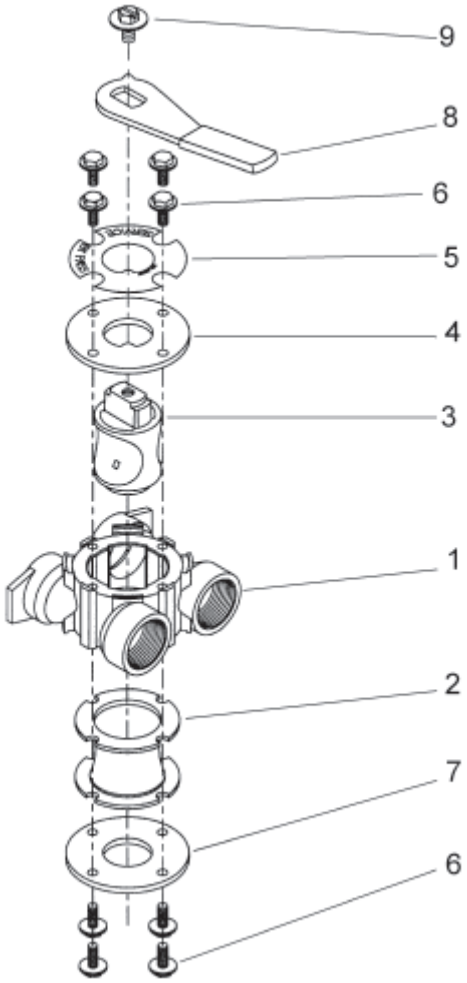

Position	Qté requise	No Pièce	Description
1	1	17290	Corps vanne, 3/4”
		17290NP	Corps vanne, 3/4” NP, 5600
		13399	Corps vanne, 1”
		13399NP	Corps vanne, 1” NP
2	1	14105	Joint, vanne, 560CD
3	1	11972	Bouchon, vanne
4	1	11978	Plateau, vanne, supérieur
5	1	13604-01	Étiquette, vanne, montage standard
6	8	15727	Vis, 10-24 x 1/2
7	1	11986	Plateau, vanne, inférieur
8	1	11979	Poignée, vanne
9	1	11989	Vis, 1/4 - 14 x 1 1/2

Vanne de dérivation

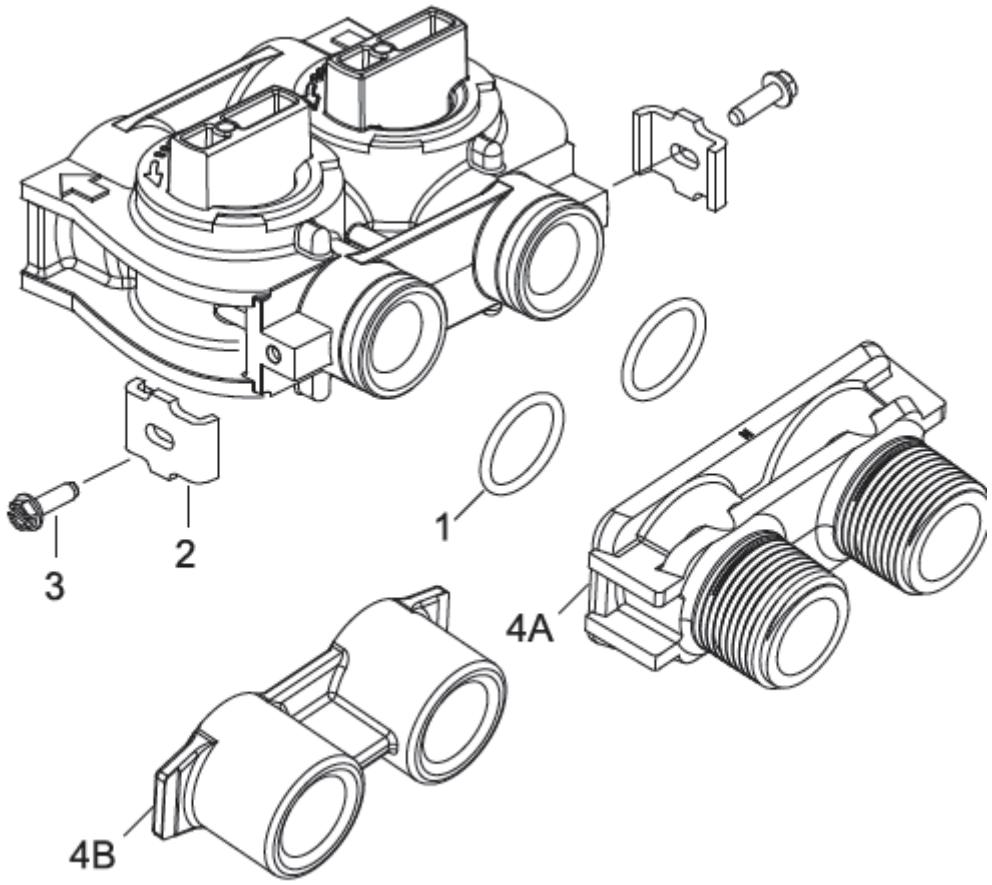

Position	Qté requise	No Pièce	Description
1	2	13305	O-ring, -119
2	2	13255	Collet de fixation
3	2	13314	Vis, 8-18 x .60
4A	1	18706	Yoke, 1”, NPT, plastique
		18706-02	Yoke, 3/4”, NPT, plastique
4B	1	41027-01	Yoke, 3/4”, NPT, coulé, machiné, SS
		41026-01	Yoke, 1”, NPT, coulé, machiné, SS

.

Vanne à saumure 1710 (pour 9500)

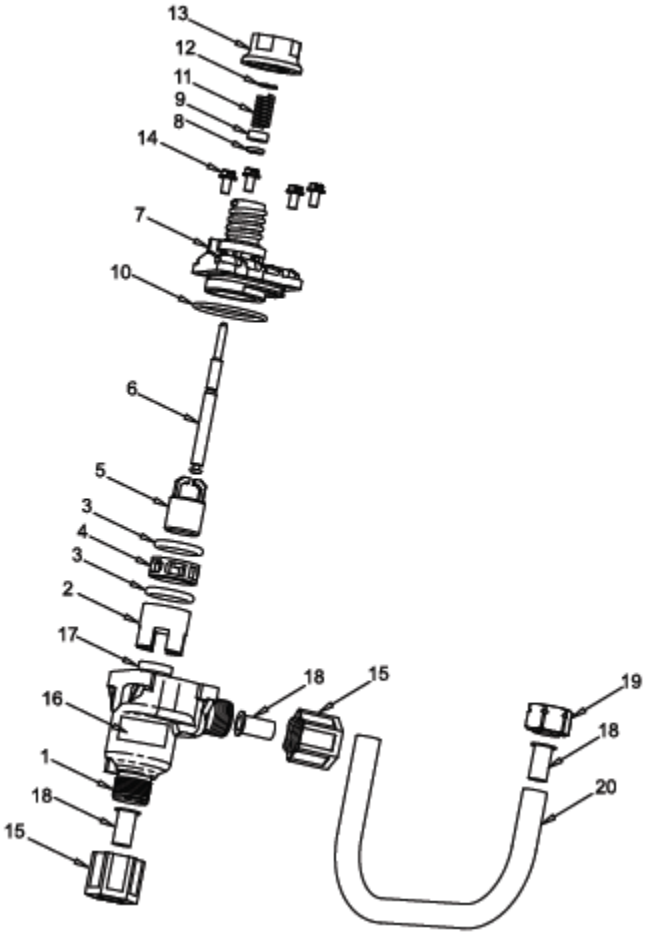

Position	Qté requise	No Pièce	Description
1	1	41202	Vanne à saumure, 1700, plastique, haut
2	1	14785-01	Retenue, contrôle de débit
3	2	14811	O-ring, -210, 560CD, saumure
4	1	14798	Entretoise, 1700, saumure
5	1	14795	Piston, vanne à saumure
6	1	41429	Tige, saumure, 1710, plastique, 9500
7	1	41201	Vanne à saumure, 1700, plastique, bas
8	1	12550	Bague carrée, -009
9	1	17908	Anneau, tige vanne à saumure
10	1	41547	O-ring, 2mm x 35mm
11	1	15310	Ressort, vanne à saumure
12	1	10250	Bague de retenue
13	1	17906-01	Guide, tige vanne à saumure
14	4	14202-01	Vis, 8-32 x 5/16”
15	2	41056	Noix, 1/2”, plastique
16	1	41493-XX	Étiquette, BLFC, 1710 (spécifier GPM)
17	1		Rondelle, débit (spécifier GPM)
18	3	15415	Raccord, insertion, 1/2”, tube
19	1	15414	Noix, 2900, avec anneau
20	1	16959	Tube, saumure 9500/1700, 10.6”

Sécurité de vanne à saumure 2300

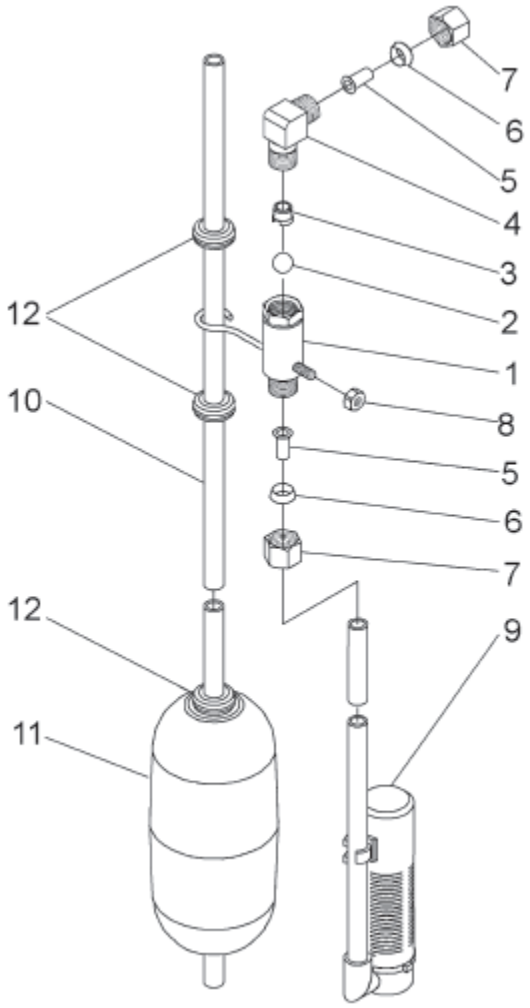

Position	Qté requise	No Pièce	Description
1	1	60027-00	Sécurité de vanne à saumure, 2300, sans coude
2	1	10138	Bille, 3/8”, laiton
3	1	11566	Arrêt pour bille, remplissage lent
4	1	10328	Raccord, coude 90°, 1/4 NPT x 3/8T
5	1	10332	Raccord, insertion, 3/8
6	1	10330	Raccord, anneau, 3/8 Celcon
7	1	10329	Raccord, tube, noix 3/8, laiton
8	1	10186	Noix, 10-32
9	1	60002	Anti-siphon, #500
10	1	10149	Tige de flotte
11	1	10700	Ens. flotte, bleu/blanc
12	3	10150	« Grommet », .30 Dia

Sécurité de vanne à saumure 2310

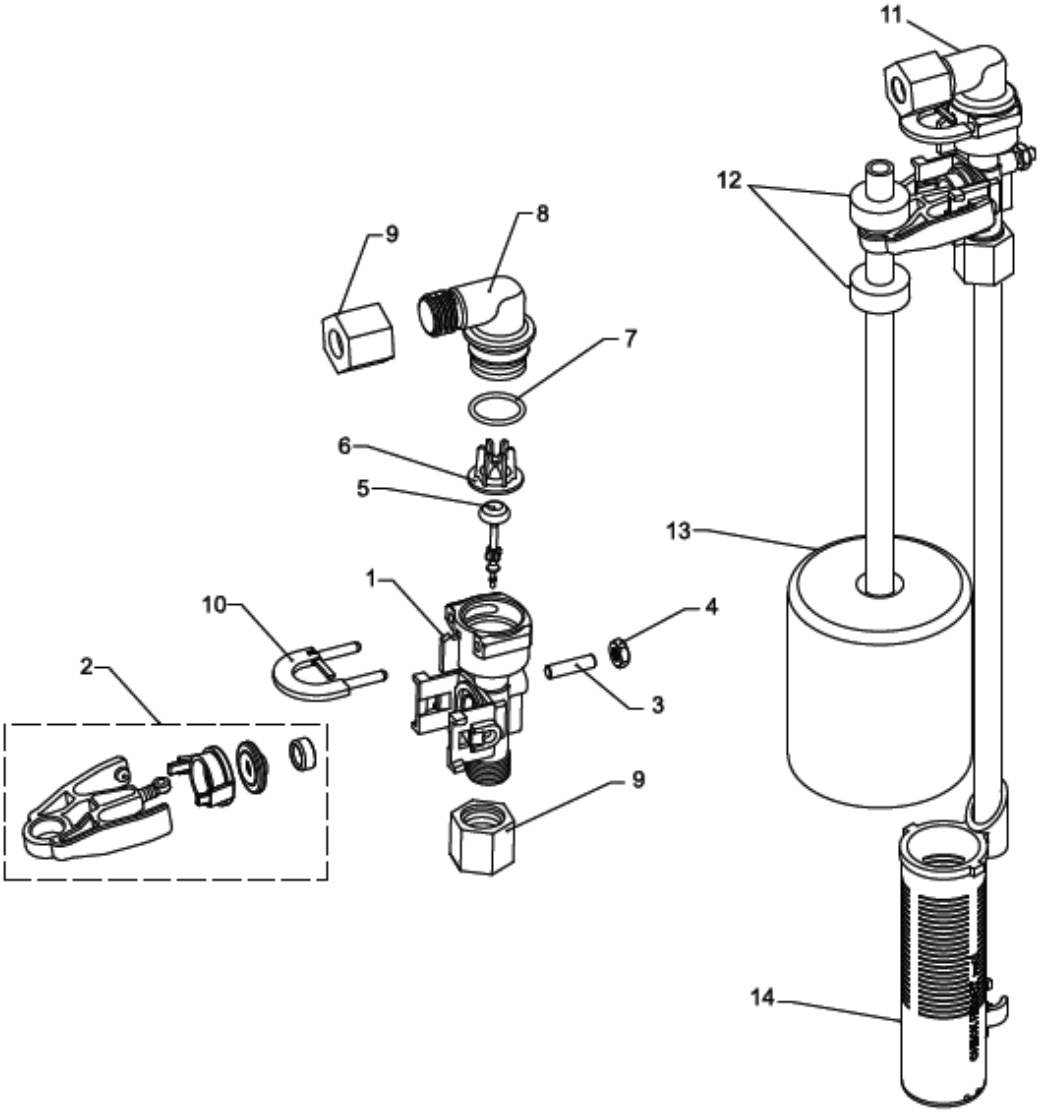

Position	Qté requise	No Pièce	Description
1	1	19645	Corps de vanne à saumure, 2310
2	1	19803	Bras assemblé pour vanne à saumure
3	1	19804	Goujon, 10-24
4	1	19805	Noix, 10-24, nylon noir
5	1	19652-01	“Poppet” et joint SBV
6	1	19649	Distributeur de débit
7	1	11183	O-ring, 017
8	1	19647	Coude, vanne à saumure
9	2	19625	Noix, 3/8, plastique
10	1	18312	Collier de retenue
11	1	60014	Vanne à saumure, 2310 (inclus les items 1 à 10)
12	2	10150	“Grommet” .30 diam. (inclus avec l’item 13)
13	1	60068-30	Flotte assemblée, 2310, avec tige 30”
14	1	60002-34	Anti-siphon, #500, 34” long

Sécurité de vanne à saumure 2350

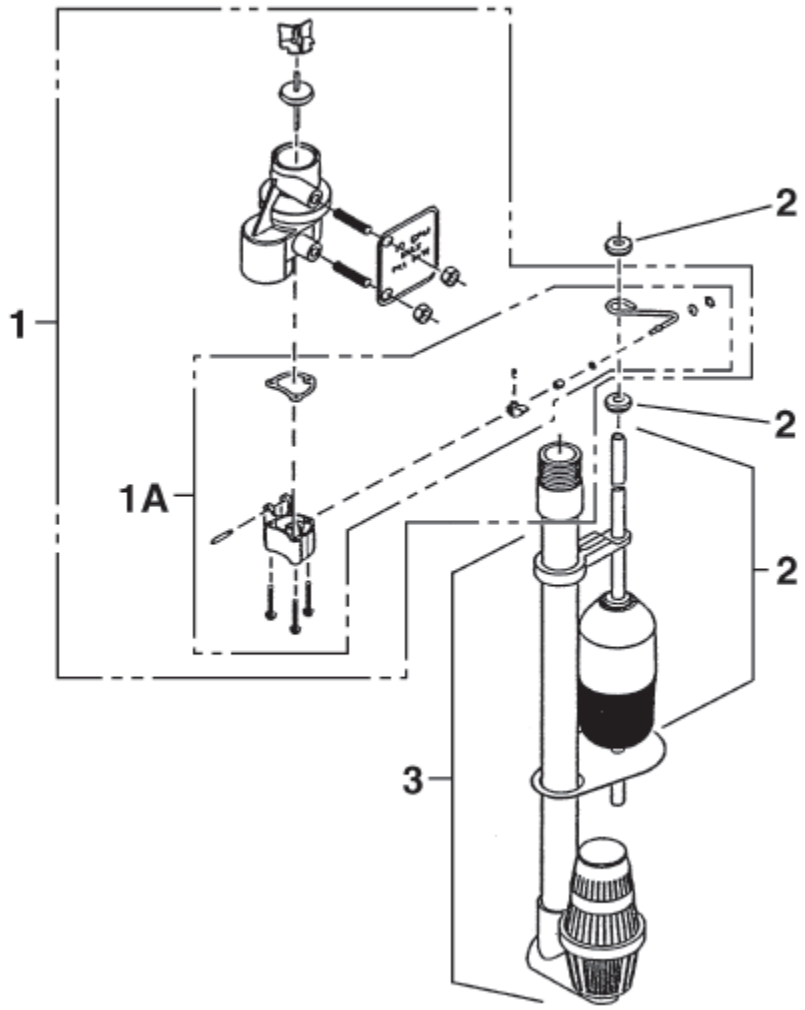

Position	Qté requise	No Pièce	Description
1	1	60038	Sécurité de vanne à saumure, 2350
1A	1	61024	Ens. vanne à saumure, 2350
2	1	60026-30	Ens. flotte, 400A/2350, 30”, rouge/blanc
3	1	60009-00	Anti-siphon, #900, commercial, sans raccords
		60009-01	Anti-siphon, #900, commercial, HW, sans raccords
Non-illustré	1	18603	Ens. raccords, #900, anti-siphon, 2350

GUIDE DE DÉPANNAGE

PROBLÈME	CAUSES POSSIBLES	SOLUTIONS
L'adoucisseur ne fait pas la régénération	Alimentation électrique coupée	Rétablissez l'alimentation électrique (vérifiez le fusible, la prise ou l'interrupteur).
	Tête de commande défectueuse	Changez la tête de commande.
	Panne de secteur	Remettez l'horloge à l'heure.
	Compteur, câble	Vérifiez ou remplacez le câble, le compteur.
Eau encore dure à la sortie de l'adoucisseur	« By-pass » ouvert	Fermez le « by-pass ».
	Manque de sel dans le réservoir de saumure	Ajoutez du sel dans le réservoir de saumure et assurez-vous que le niveau de sel est au-dessus du niveau d'eau.
	Injecteurs bouchés ou filtre colmaté	Changez les injecteurs et le filtre.
	Débit d'eau insuffisant vers le réservoir de saumure	Contrôlez la durée de remplissage du réservoir de saumure et nettoyez le régulateur de débit sur l'arrivée d'eau en cas d'obstruction.
	Eau dure dans le réservoir d'eau chaude	Rinçages répétés du réservoir d'eau chaude nécessaire.
	Fuite au niveau du tube distributeur	Vérifiez l'absence de rupture du tube distributeur. Vérifiez le joint torique et le tube pilote.
	Fuites internes au niveau de la vanne	Changez les joints et entretoises et/ou le piston.
Consommation excessive de sel	Mauvais réglage du dosage de sel	Vérifiez le réglage de sel.
	Excès d'eau dans le réservoir de saumure	Voir l'incident n° 7.
Manque de pression d'eau	Dépôt de fer dans la canalisation d'alimentation d'eau de l'adoucisseur	Nettoyez la canalisation d'alimentation de l'adoucisseur.
	Dépôt de fer dans l'adoucisseur	Nettoyez la vanne et ajoutez du nettoyant de résine dans le réservoir de résine. Augmentez la fréquence de régénération ou du lavage.
	Entrée de la vanne de commande obstruée par des corps étrangers détachés des tuyauteries suite à des travaux de plomberie récents	Déposez le piston et nettoyez la vanne.
Perte de résine dans la tuyauterie de vidange	Air dans le réservoir de résine	Assurez-vous de la présence d'un dispositif de rejet d'air dans le puits. (Assurez-vous que le puits n'est pas à sec). Vérifiez la soupape anti-air dans le bac à sel.
	Lavage trop fort	Vérifiez le régulateur de débit de l'écoulement à l'égout.
L'eau adoucie contient du fer	Lit de résine sale	Vérifiez le lavage, le saumurage et le remplissage du réservoir de saumure. Augmentez la fréquence de régénération. Augmentez la durée du lavage.

GUIDE DE DÉPANNAGE

PROBLÈME	CAUSES POSSIBLES	SOLUTIONS
Excès d'eau dans le réservoir de saumure	DLFC bouché	Nettoyez le DLFC.
	Système d'injection bouché	Nettoyez l'injecteur et changez le filtre.
	La tête de commande n'effectue pas le cycle	Changez la tête de commande.
	Corps étrangers dans la vanne à saumure	Nettoyez ou changez la vanne à saumure.
	Corps étrangers dans le BLFC	Nettoyez le BLFC.
L'adoucisseur n'aspire pas la saumure	DLFC obstrué	Nettoyez le DLFC.
	Injecteur bouché	Nettoyez ou changez les injecteurs.
	Filtre d'injecteur colmaté	Changez le filtre.
	Pression insuffisante dans les circuits	Augmentez la pression dans les circuits (la pression doit être d'au moins 58 PSI à tout moment).
	Fuite interne au niveau de la vanne	Changez les joints et entretoises et/ou le piston assemblé.
Régénération continue	Tête de commande	Changez la tête de commande.
Débit permanent dans le circuit de vidange	Corps étrangers dans la vanne de commande	Déposez le piston, les entretoises et les joints, vérifiez l'alésage, retirez les corps étrangers et vérifiez la vanne de commande en différentes positions de régénération.
	Fuite interne au niveau de la vanne de commande	Changez les joints et/ou le piston assemblé.
	Vanne de commande bloquée en position de saumurage ou lavage	Changez le piston, les joints et les entretoises.
	Mécanisme de la tête de commande arrêté ou bloqué	Changez la tête de commande.

Conseils généraux de services pour les contrôles compteur

Problème: L'adoucisseur fournit de l'eau dure

Motif: La capacité de réserve a été dépassée.
Correction: Vérifiez les exigences en dosage de sel et relancez la roue de programme afin de fournir des réserves supplémentaires.

Motif: La roue de programme ne tourne pas avec la sortie du compteur.
Correction: Retirez le câble du couvercle du compteur et tournez-la manuellement. La roue de programme doit se déplacer librement et doit émettre des clics lorsqu'elle arrive à la fin de la régénération. Si ce n'est pas le cas, remplacez la minuterie.

Motif: Le compteur ne mesure pas le débit.
Correction: Vérifiez le compteur.

DIAGRAMMES DE DÉBIT DU CONDITIONNEUR D'EAU

En position de service

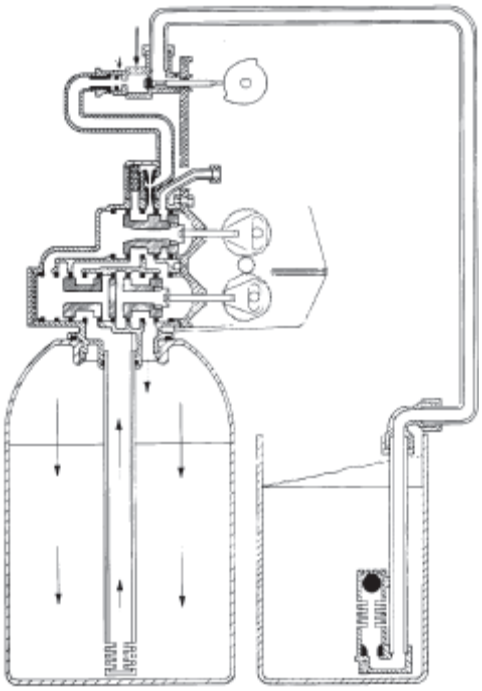

Changement de position des réservoirs (Le compteur initie la régénération)

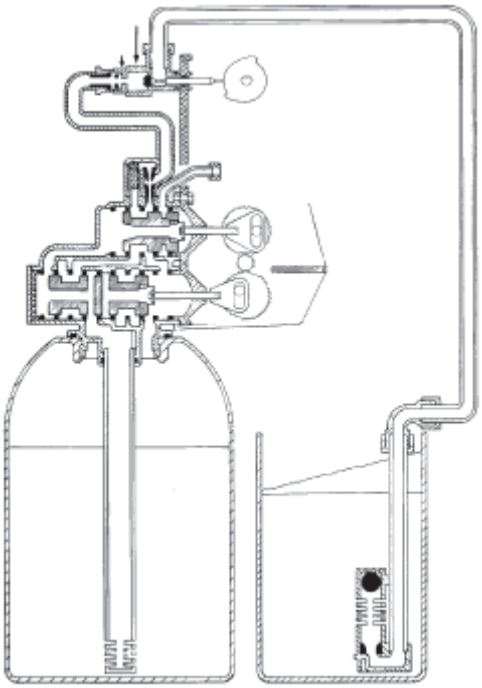

Position de lavage

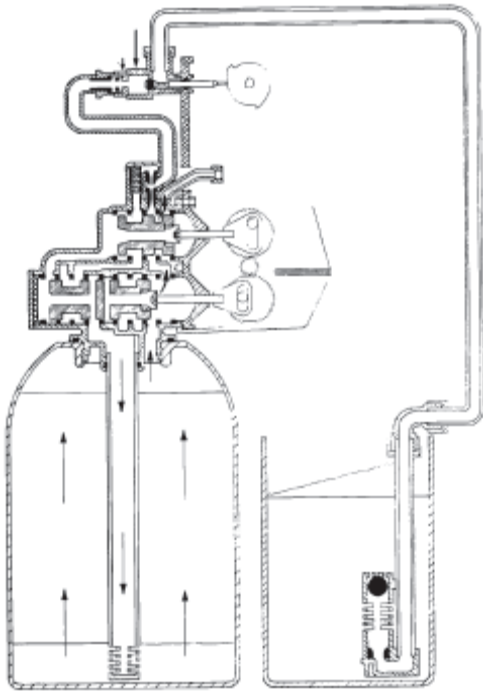

Position d'extraction de l'eau de la saumure

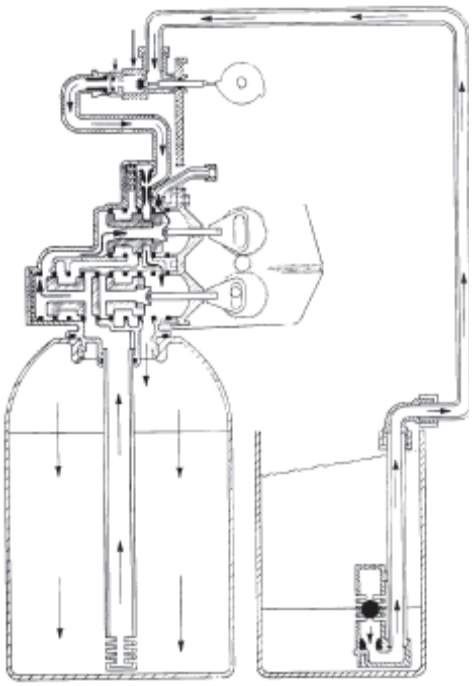

DIAGRAMMES DE DÉBIT DU CONDITIONNEUR D'EAU

Position de rinçage lent

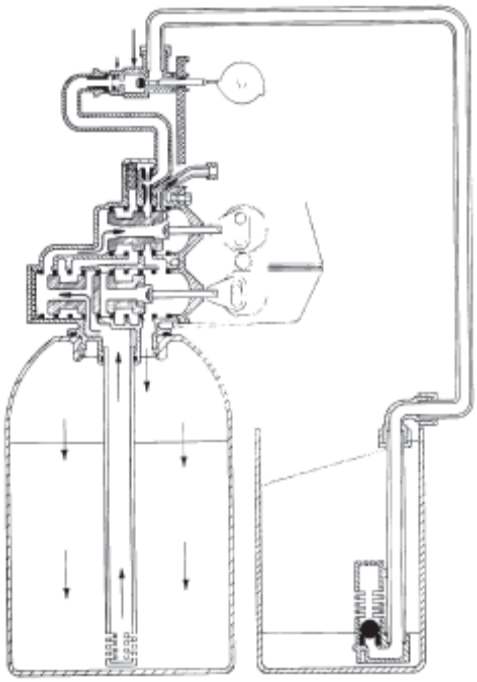

Position de rinçage rapide

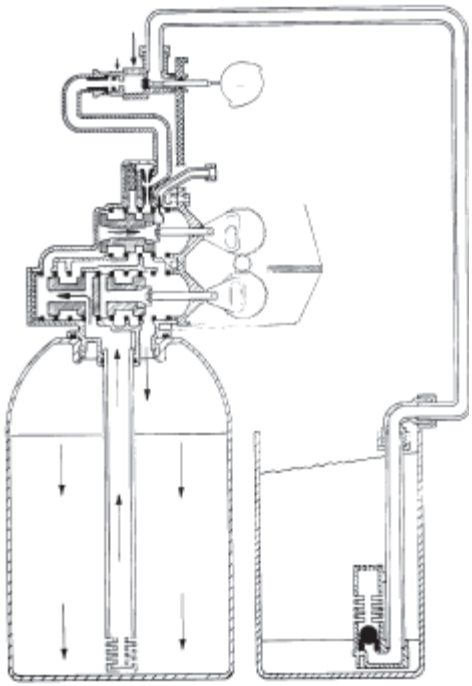

Position de remplissage de la saumure

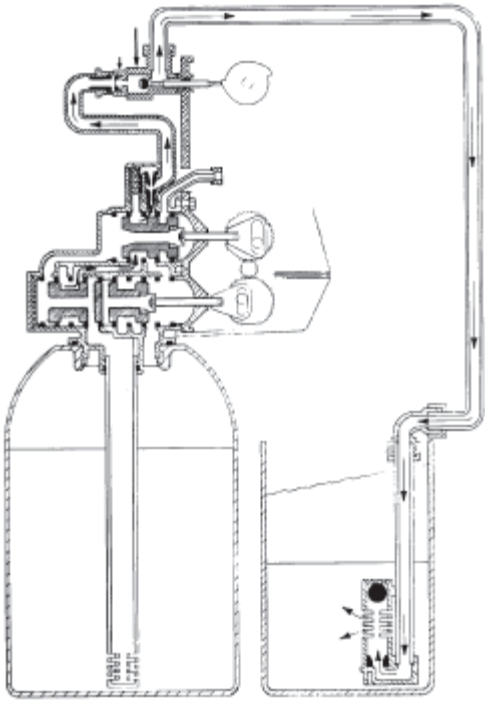

Position de service, changement des réservoirs

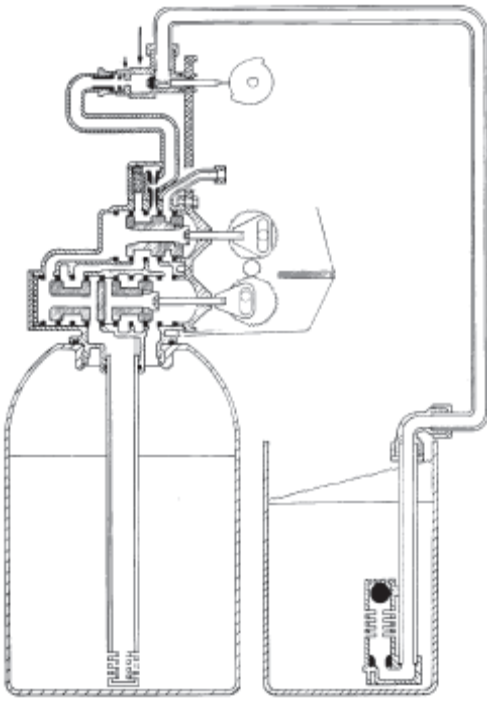

ENSEMBLES DE SERVICE

BLFC “Brine Line Flow Controls” (9000/9100):
60022-12.....BLFC, .125 GPM, 5000/5600/9000/9100
60022-25.....BLFC, .25 GPM, 5000/5600/9000/9100
60022-50.....BLFC, .50 GPM, 5000/5600/9000/9100
60022-100.....BLFC, 1.0 GPM, 5000/5600/9000/9100
60350.....Ens. vanne à saumure, 9000/9100

BLFC “Brine Line Flow Controls” (9500):
60020-25.....BLFC, .25 GPM, 1600
60020-50.....BLFC, .50 GPM, 1600
60020-100.....BLFC, 1.0 GPM, 1600

Ens. vanne à saumure:
60037-610.....Vanne à saumure, 9500/1600, .25 GPM, Cold & HW 180°
60037-620.....Vanne à saumure, 9500/1600, .50 GPM, Cold & HW 180°
60037-630..... Vanne à saumure, 9500/1600, 1.0 GPM, Cold & HW 180°
60350.....Ens. vanne à saumure 9000/9100, Cold & HW 180°
60350-01.....Ens. vanne à saumure, 9000/9100/Twinfl100, Cold & HW 180°

1700 ens. vanne à saumure (9500):
60039-XX..... Vanne à saumure, 1700/9500, froid & HW 180°

Ens. vanne de dérivation:
60040SS.....Vanne de dérivation, 5600, 3/4” NPT, SS
60041SS.....Vanne de dérivation, 5600, 1” NPT, SS
60049..... Vanne de dérivation, plastique

Ens. injecteur (9000/9100):
60385-X.....Ens. injecteur (spécifier grandeur)

Injecteur	#	DLFC	#	BLFC	#
Rouge #0	00	Vierge	0	Vierge	0
Blanc #1	01	1.2	1	0.25	1
Bleu #2	02	1.5	2	0.50	2
Jaune #3	03	2.0	3	1.00	3
Vert #4	04	2.4	4		
		3.0	5		
		3.5	6		
		4.0	7		
		5.0	8		
		7.0	9		

Ens. injecteur (9500):
60381-03.....Ens. injecteur, 1700, #3, froid & HW 150°
60381-04.....Ens. injecteur, 1700, #4, froid & HW 150°
60381-05.....Ens. injecteur, 1700, #5, froid & HW 150°
60381-06..... Ens. injecteur, 1700, #6, froid & HW 150°
60480-01.....Ens. injecteur, 1600, #1, plastique, eau froide
60480-02.....Ens. injecteur, 1600, #2, plastique, eau froide
60480-03.....Ens. injecteur, 1600, #3, plastique, eau froide
60480-04..... Ens. injecteur, 1600, #4, plastique, eau froide
60481-21.....Ens. injecteur, 1600, #1, SS, HW 180°
60481-21.....Ens. injecteur, 1600, #2, SS, HW 180°
60481-21.....Ens. injecteur, 1600, #3, SS, HW 180°
60481-21.....Ens. injecteur, 1600, #4, SS, HW 180°

Ens. compteur (9000/9100):
15078-01.....Adaptateur manchon, 1”
60086.....Ens. compteur, 5600/9000/9100, 3/4” std
60087.....Ens. compteur, 5600/9000/9100, 3/4”, Ext
60389.....Ens. compteur, 9000/9100, 1”
60389NP.....Ens. compteur, 9000/9100, 1”, N/P
60389-20.....Ens. compteur, 9000/9100, 1”, BSP/métrique
60390.....Ens. compteur, 9000/9100, 1”, Ext
60390NP.....Ens. compteur, 9000/9100, 1”, Ext, N/P
60390-20.....Ens. compteur, 9000/9100, 1”, Ext/BSP/ métrique
60612.....Ens. compteur, 9000/9100, 1”, std, HW 150°
60612NP.....Ens. compteur, 9000/9100, 1”, std, HW 150°, NP
14038.....Ens. capuchon compteur
15150.....Ens. capuchon compteur, Ext
15218.....Ens. capuchon compteur
15218NP.....Ens. capuchon compteur, std, NP
15237.....Ens. capuchon compteur, Ext
15237NP.....Ens. capuchon compteur, Ext, NP
13509.....Impulseur, compteur
13509-01.....Impulseur, Celcon, HW 150°

Ens. compteur (9500):
60610-01.....Compteur, 2850/9500, 1 1/2” Std
60610-01HW.....Compteur, 2850/9500, 1 1/2” Std, HW 150°
60610-01NP.....Compteur, 2850/9500, 1 - 1/2” Std, N/P
60610-02.....Compteur, 2850/9500, 1 - 1/2” Ext
60610-02HW.....Compteur, 2850/9500, 1 1/2” Ext, HW 150°
60610-02NP.....Compteur, 2850/9500, 1 - 1/2” Ext, N/P
60610-21.....Compteur, 2850/9500, 1 - 1/2” Std/BSP métrique
60610-21NP.....Compteur, 2850/9500, 1 - 1/2” Std/BSP métrique, NP
60610-22.....Compteur, 2850/9500, 1 - 1/2” Ext/BSP métrique
60610-22NP.....Compteur, 2850/9500, 1 - 1/2” Ext/BSP métrique /NP
60611-01HW.....Compteur, 2850/9500, 1” anneau, 1 1/2” Std, HW 150°
60611-01.....Compteur, 2850/9500, 1” anneau, 1 1/2” Std
60611-01NP.....Compteur, 2850/9500, 1” anneau, NP 1 1/2” Std
60611-02.....Compteur, 2850/9500, 1” anneau, 1 1/2” Ext
60611-02NP.....Compteur, 2850/9500, 1” anneau, NP 1 1/2” Ext
17790.....Anneau, compteur, 1 1/2” x 1”
(REMARQUE: lors de la réduction d’un compteur de 1½" à un compteur de 1", la roue de programme et les réglages de la minuterie doivent être changés pour un compteur de 1")

ENSEMBLES DE SERVICE

Vérificateur de compteur:
60460.....Vérif. compteur, Std
60461.....Vérif. compteur, Ext

Ens. de piston:
60108.....Ens. piston, 9500, supérieur
60108-01.....Ens. piston, 9500, supérieur, HW 180°
60109.....Ens. piston, 9500, inférieur
60109-01.....Ens. piston, 9500, inférieur HW, 180°
60400.....Ens. piston, 9000/9100, haut
60400-01.....Ens. piston, 9000/9100, HW supérieur, 180°
60401.....Ens. piston, 9000/9100, inférieur
60401-01.....Ens. piston, 9000/9100, inférieur, HW 180°

Ens. joints & entretoises:
60125.....Ens. joint&entretoise, 5600/9000 haut
60125-20.....Ens. joint&entretoise, haut, 559 PE
pour eau froide et chloramines
60125HW..... Ens. joint&entretoise, 9000/9100, supér. HW 180°
60133.....Ens. joint&entretoise, 9500, inférieur,
Pour eau froide et chaude 180°
60133-20.....Ens. joint&entretoise, 9500, inférieur
60133-30.....Ens. joint&entretoise, 9500, inférieur
60134.....Ens. joint&entretoise, 9500, supér., CW & HW 180°
60134-20.....Ens. joint&entretoise, 9500, supérieur
60134-30.....Ens. joint&entretoise, 9500, supérieur
60421.....Ens. joint&entretoise, 9000/9100, bas
60421-20.....Ens. joint&entretoise, 9000/9100, bas 559PE
60421HW.....Ens. joint&entretoise, 9000/9100, bas, HW 180°

Ens. pour second réservoir (9000):
14202-01.....Vis, 8-32 x 5/16 18-8 S.S.
13255.....Collet de fixation
15078-01.....Adaptateur manchon, 1”
14864-01.....Adaptateur, 9000/9100, 2e réserv., avec O-rings
14864-01NP.....Adaptateur, 9000/9100, 2e réserv, NP
15823-06.....Ens. Yoke, 6” réserv. & 6” Tube
15823-06NP.....Ens. Yoke, 6” réserv., NP 6” Tubes
15823-12.....Ens. Yoke, 6” - 12” réserv., 8 1/2 Tube
15823-12NP.....Ens. Yoke, 6” - 12” réserv., NP 8 1/2” Tubes
15823-14.....Ens. Yoke, 14” réserv., 10 1/2” Tube
15823-14NP.....Ens. Yoke, 14” réserv., NP 10 1/2” Tube
15823-16.....Ens. Yoke, 16” réserv., 12 1/2” Tube
15823-16NP.....Ens. Yoke, 16” réserv., NP 12 1/2” Tube

Ens. pour second réservoir (9100):
60425-12.....Ens. tube, 9100, 6-12” Tanks
60425-16.....Ens. tube, 9100, 13-16” Tanks
14865.....Ens. adaptateur, 2e réserv., 9100
61419.....Ens. adaptateur, distributeur 1.05”

Ens. pour second réservoir (9500):
16919-01.....Corps vanne, 9500, machiné
16919-01NP.....Corps vanne, 9500, machiné, NP
16919-21.....Corps vanne, 9500 BSP, Mtrc, machiné
16919-21NP.....Corps vanne, 9500 BSP, Mtrc, machine, NP
60715-16.....Ens. tube, 9500, 2e réserv. (réserv. 14” à 16”)
60715-16NP.....Ens. tube, 9500, 2e réserv., NP, (réserv. 14” à 16”)
60715-20.....Ens. tube, 9500, 2e réserv. (réserv. 20”)
60715-24.....Ens. tube, 9500, 2e réserv. (réserv. 20” à 24”)
60715-24NP.....Ens. tube, 9500, 2e réserv., nickel, (réserv. 20” à 24”)

Outils:
12763.....Outil poussoir, 5600/9000
13061.....Outil extracteur
13759.....Bague de retenue, DLFC

Ens. corps de vanne (9100):
40688.....Ens. corps de vanne, 9100
18303.....O-ring, -336
18569.....Bague de retenue, joint, réservoir