VIQUA

Manuel d'utilisation

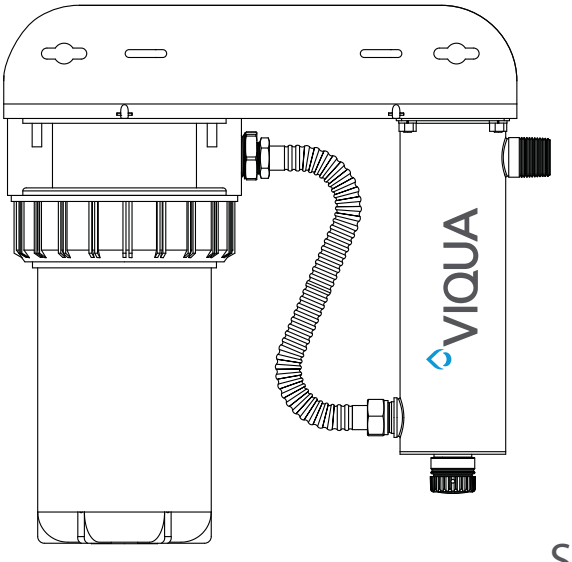

Modèles :

VH200-F10, VH410-F20

Supporter par

Sterilight

425 Clair Rd. W, Guelph, Ontario, Canada N1L 1R1
t. (+1) 519.763.1032 • tf. (+1) 800.265.7246 (US et Canada seulement)
t. (+31) 73 747 0144 (Europe seulement) • f. (+1) 519.763.5069
Courriel : info@viqua.com
www.viqua.com

520190-R_RevJ

Félicitations pour l'achat de votre système de désinfection d'eau par ultraviolets (UV) ! Ce système fait appel à la technologie UV la plus récente sur le marché et il est conçu pour vous apporter des années de fonctionnement sans souci avec un minimum d'entretien pour protéger votre eau potable de toute contamination microbiologique.

Pour assurer une désinfection continue de votre eau, les lampes UV doivent être remplacées chaque année par les pièces de rechange fournies par l'usine VIQUA. Les lampes VIQUA sont le résultat d'un important développement aboutissant à une plateforme de désinfection hautement efficace avec une production d'UV extrêmement stable sur toute la durée de vie de 9 000 heures. Son succès a mené à une prolifération de copies qui ne sont pas d'origine sur le marché.

La lampe UV est le cœur du système de désinfection et aucun compromis n'est autorisé quand vient le moment de la remplacer.

Pourquoi vous devriez insister sur des lampes de rechange fournies par l'usine d'origine VIQUA ?

- Il a été démontré que l'utilisation de lampes de rechange qui ne sont pas d'origine et largement disponibles endommage le module du dispositif de commande du système de désinfection par UV VIQUA.
- Un nombre croissant d'appels au Service d'assistance technique VIQUA en lien avec les lampes qui ne sont pas d'origine utilisées (sans le savoir) comme pièces de rechange.
- Les dommages provenant de l'utilisation de lampes qui ne sont pas d'origine constituent un risque de sécurité et ne sont pas couverts par la garantie de l'équipement.
- À moins que l'équipement UV ne soit équipé d'un capteur à UV (écran), il est impossible de vérifier la production des UV (invisible) des lampes de rechange.
- Une apparence similaire à la lampe d'origine et la présence d'une lumière bleue (visible) ne garantissent pas une performance de désinfection équivalente.
- Les lampes de rechange VIQUA subissent des tests de performance rigoureux et des processus de contrôle de qualité stricts pour assurer que les certifications de performance et de sécurité de l'équipement d'origine ne sont pas compromises.

Ainsi, vous pouvez voir que ça ne vaut pas la peine de prendre le risque ! Insistez sur des lampes de rechange d'origine VIQUA.

Section 1 Informations de sécurité

Ci-dessous sont les instructions originales. Veuillez lire la totalité de ce manuel avant d'utiliser cet équipement. Prêtez attention à toutes les mentions de danger, d'avertissement et d'attention dans ce manuel. Le non-respect de ces mentions pourrait conduire à des blessures graves de l'opérateur ou à des dommages sur l'équipement.

Assurez-vous que la protection fournie par cet équipement ne soit pas compromise. NI utiliser NI installer cet équipement autrement que comme spécifié dans le manuel d'installation.

1.1 Dangers potentiels :

Lisez toutes les étiquettes et autocollants fixés sur le système. Leur non-respect pourrait conduire à des blessures ou à des dommages sur le système.

	Déchets d'équipements électriques et électroniques (DEEE). Ce symbole indique que les déchets d'équipements électriques et électroniques (DEEE) ne doivent pas être jetés dans la poubelle. Pour une élimination appropriée, contactez votre centre de recyclage/réutilisation local ou un centre de déchets dangereux.		Ce symbole indique de ne pas stocker de matière combustible ou inflammable à proximité du système.
Hg	Ce symbole indique qu'il y a du mercure présent.		Ce symbole indique que le contenu de l'emballage de transport est fragile et que le colis doit être manipulé avec soin.
	Ce symbole est une alerte de sécurité. Respectez les messages de sécurité suivant ce symbole pour éviter des risques de blessures. Lorsqu'il se trouve sur l'équipement, consultez le manuel d'utilisation et d'entretien manuel d'utilisation et de maintenance pour des informations sur la sécurité supplémentaires.		Ce symbole indique que des lunettes de sécurité avec protections latérales sont exigées pour la protection contre une exposition à des UV.
	Ce symbole indique un risque d'électrocution ou de décharge électrique.		Ce symbole indique que des gants doivent être utilisés.
	Ce symbole indique que l'équipement marqué peut contenir un composant qui peut s'éjecter vigoureusement. Respectez toutes les procédures pour une dépressurisation sûre.		Ce symbole indique que des bottes de sécurité doivent être utilisées.
	Ce symbole indique que le système est sous pression.		Ce symbole indique que l'opérateur doit lire toute la documentation disponible pour effectuer les procédures nécessaires.
	Ce symbole signale un risque potentiel d'UV. Une protection appropriée doit être portée.	Cu	Ce symbole indique que le plombier doit utiliser des tuyaux en cuivre.
	Ce symbole indique que le composant marqué peut être chaud et ne devrait pas être touché sans précaution.		Ce symbole indique que le système devrait être connecté à une prise correctement mise à la terre protégée par un disjoncteur de fuite de terre (DFT).
	Ce symbole indique qu'il y a un risque potentiel d'eau TRÈS chaude lorsque l'écoulement commence.		

1.2 Précautions de sécurité :

⚠ DANGER

Le non-respect de ces instructions conduira à des blessures graves ou mortelles.

- **Choc électrique :** pour éviter tout choc électrique, une attention particulière doit être observée car de l'eau est présente à côté de l'équipement électrique. À moins qu'une situation rencontrée soit explicitement abordée dans les sections de maintenance et de dépannage fournies, N'essayez PAS de réparer par vous-même, reportez-vous au centre de service autorisé.
- **MISE À LA TERRE :** ce produit doit être mis à la terre. Si un dysfonctionnement ou une panne devait survenir, la mise à la terre fournit un chemin de moindre résistance au courant électrique afin de réduire le risque de choc électrique. Ce système est équipé d'un cordon muni d'un conducteur de terre et d'une fiche de mise à la terre.
  La fiche doit être branchée dans une prise appropriée correctement installée et mise à la terre conformément aux codes et règlements locaux. Un mauvais branchement du conducteur de terre peut entraîner un risque d'électrocution. Consultez un électricien ou technicien de maintenance qualifié en cas de doute sur la mise à la terre correcte de la prise. NE modifiez PAS la fiche fournie avec ce système, si elle ne rentre pas dans la prise, faites installer la bonne prise par une électricien qualifié. N'utiliser AUCUN adaptateur avec ce système.
- **DISJONTEUR DE FUITE DE TERRE :** pour être en conformité avec le Code national de l'électricité (NFPA 70) et fournir une protection supplémentaire par rapport au risque de choc électrique, ce système ne devrait être branché que sur une prise correctement mise à la terre protégée par un disjoncteur de fuite de terre (DFT) ou à un dispositif à courant résiduel (DCR) ayant un courant de fonctionnement résiduel nominal ne dépassant pas 30 mA. Vérifiez le fonctionnement du DFT selon le calendrier de maintenance proposé par le constructeur.
- NE PAS faire fonctionner le système de désinfection si un cordon ou une prise est endommagé(e), s'il fonctionne mal ou s'il a été échappé ou endommagé d'une manière ou d'une autre.
- NE PAS utiliser ce système de désinfection pour toute autre application (la purification d'eau potable prévue). L'utilisation d'accessoires non recommandés ou vendus par le distributeur ou le constructeur peut causer un problème de sécurité.
- NE PAS installer ce système de désinfection dans des lieux exposés aux intempéries ou au gel.
- NE PAS stocker ce système de désinfection où il serait exposé aux intempéries.
- NE PAS stocker ce système de désinfection où il serait exposé au gel à moins qu'il n'y ait plus du tout d'eau dedans et que l'alimentation en eau ait été débranchée.

⚠ AVERTISSEMENT

- Pendant les longues périodes où l'eau ne s'est pas écoulée, l'eau de votre chambre peut devenir très chaude (environ 60 ºC) et potentiellement mener à des brûlures. Il est recommandé de faire couler l'eau jusqu'à ce que cette eau chaude ait été purgée de votre chambre. Ne mettez pas l'eau en contact avec votre peau pendant ce temps. Pour résoudre ce problème, il est possible d'installer une vanne de régulation de la température sur le robinet de votre système UV.
- Ne pas introduire d'eau dans le système d'assainissement aux UV pendant les 5 minutes qui suivent une mise sous tension (y compris les mises sous tension résultant d'une coupure d'alimentation) afin d'empêcher l'écoulement d'une eau qui n'aurait pas été traitée suffisamment. Bien que cela soit rare, cette dernière pourrait représenter un risque pour la santé.
- Ce système contient une lampe UV. Ne pas faire fonctionner la lampe UV lorsqu'elle est retirée du boîtier. Une utilisation non conforme ou des dommages causés au système peuvent résulter en une exposition à des rayonnements UV dangereux. Le rayonnement UV peut, même à petite dose, causer des dommages aux yeux et à la peau.
- Tout changement ou toute modification apportée à ce système sans l'autorisation du fabricant peut rendre son fonctionnement dangereux et en annuler la garantie.

AVERTISSEMENT: Ce produit peut vous exposer à des produits chimiques, comme des phtalates, connus dans l'État de Californie pour causer des cancers, et du mercure, connu dans l'État de Californie pour causer des anomalies congénitales et d'autres problèmes reproductifs. Plus d'informations sur www.P65Warnings.ca.gov.

⚠ ATTENTION

Le non-respect de ces instructions peut conduire à des blessures mineures voire modérées.

- Examiner soigneusement le système de désinfection après son installation. Il ne doit pas être branché en cas de présence d'eau sur les pièces non prévues pour être mouillées, par exemple dispositif de commande ou connecteur de la lampe.
- En raison de préoccupations liées à la dilatation thermique et la dégradation potentielle des matériaux due à l'exposition aux UV, il est recommandé d'utiliser des raccords métalliques et de la tuyauterie en cuivre d'au moins 10" à la sortie de votre chambre UV.
- **EXPOSITION AU MERCURE**: La lampe à rayons UV contient du mercure. Si la lampe se brise, évitez d'inhaler ou d'ingérer des débris ou même d'exposer vos yeux et votre peau. N'utilisez jamais d'aspirateur pour nettoyer une lampe brisée, car cela pourrait répandre le mercure déversé. Respectez la réglementation et les directives locales en matière de nettoyage et d'élimination des déchets de mercure.

AVIS

- La lampe UV à l'intérieur du système de désinfection a une durée de vie nominale d'environ 9000 heures. Pour une protection permanente, remplacez la lampe UV chaque année.
- Les enfants ne doivent pas utiliser ou jouer avec le système UV. Les personnes avec des capacités physiques, sensorielles ou mentales réduites, ou un manque d'expérience et de connaissances, ne doivent pas non plus manipuler le système UV à moins qu'elles soient supervisées ou formées.
- Ce système est destiné à être connecté en permanence aux conduites d'eau principales.
- Le système n'est pas destiné à être utilisé dans ou au-dessus de l'eau ou à l'extérieur ou utilisé dans des piscines lorsque des personnes sont dans la piscine.
- **RALLONGES :** si une rallonge est nécessaire, utilisez seulement les rallonges 3 fils qui ont des fiches de mise à la terre à 3 branches et des connecteurs de cordon
  à 3 trous qui acceptent la fiche de ce système. Utilisez seulement les rallonges destinées à être utilisées en extérieur. Utilisez seulement les rallonges avec une puissance électrique qui n'est pas inférieure à la puissance du système. Un cordon avec une puissance en ampères ou en watt inférieure à celle de ce système pourrait surchauffer. Faites preuve de prudence lorsque vous arranger le cordon afin qu'il ne soit pas tiré ou qu'on ne s'y prenne pas les pieds dedans. N'utilisez PAS de rallonges endommagées. Vérifiez la rallonge avant de l'utiliser, et remplacez-la si elle est endommagée. N'utilisez PAS trop de rallonges. Tenez les rallonges loin des sources de chaleur et des bords tranchants. Débranchez toujours la rallonge de la prise avant de débrancher ce système de la rallonge. Ne tirez jamais sur le cordon pour débrancher de la prise. Attrapez toujours la prise et tirez pour débrancher.
- Si le cordon d'alimentation est endommagé, il doit être remplacé par un cordon spécial disponible auprès du fabricant ou de son agent de service.
- **PROTECTION DU SYSTÈME :** un suppresseur de tension transitoire certifié UL 1449 (ou équivalent) est fortement recommandé pour protéger le dispositif de commande.
- La lampe UV de ce système est conforme aux dispositions applicables des exigences du Code des règlements fédéraux (CFR) comprenant, Titre 21, chapitre 1, sous-chapitre J, Santé radiologique.
- S'assurer d'avoir lu et bien compris le Manuel de l'utilisateur avant utilisation et avant toute intervention d'entretien sur cet équipement.

1.3 Propriétés chimiques de l'eau

La qualité de l'eau est extrêmement importante pour la performance optimale de votre système UV. Les niveaux suivants sont recommandés pour l'installation :

Qualité de l'eau et minéraux	Niveau
Fer	< 0,3 ppm (0,3 mg/l)
Dureté*	< 7 gpg (120 mg/l)
Turbidité	< 1 NTU
Manganèse	< 0,05 ppm (0,05 mg/l)
Tanins	< 0,1 ppm (0,1 mg/l)
Transmittance UV	> 75 % (appeler l'usine pour des recommandations sur les applications dans les cas où la TUV < 75 %)

* Dans les cas où la dureté totale est inférieure à 7 gpg, l'unité UV devrait fonctionner efficacement si le manchon en quartz est nettoyé périodiquement. Si la dureté totale dépasse 7 gpg, l'eau devrait être adoucie. Si les propriétés chimiques de votre eau contiennent des niveaux supérieurs à ceux qui sont mentionnés ci-dessus, un pré-traitement approprié est recommandé pour corriger les problèmes de l'eau avant d'installer votre système de désinfection par UV. Ces paramètres

de qualité de l'eau peuvent être testés par votre fournisseur local ou par la plupart des laboratoires d'analyses privés. *Un pré-traitement approprié est essentiel pour que le système de désinfection par UV fonctionne comme prévu*.

Section 2 Informations générales

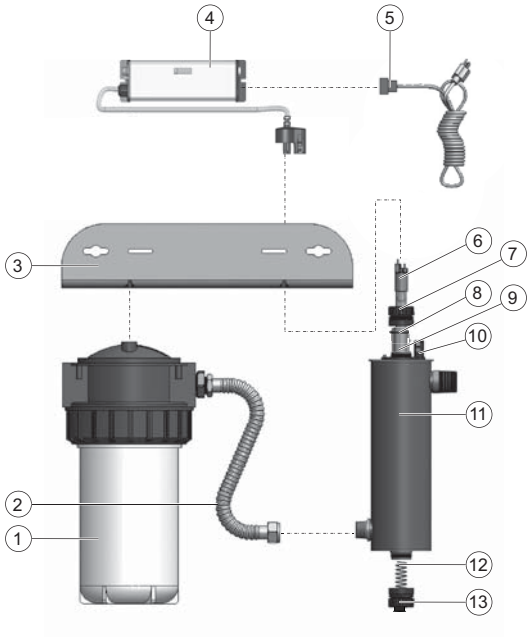

Figure 1 Composants du système

Composant	Description	Référence	Systèmes UV
1	Boîtier de filtre	AWP40B-V	VH200-F10
		AWP42B-V	VH410-F20
	Cartouche de filtre à sédiments 10 po HAUT, 5 microns	CMB-510-HF	VH200-F10
	Cartouche de filtre à sédiments 20 po HAUT, 5 microns	CMB-520-HF	VH410-F20
2	Tuyau flexible SS	410997-R	VH200-F10
		411041-R	VH410-F20
3	Support	420589-R	Utilisé sur tous les systèmes.
4	Dispositif de commande - 100-240V/50-60HZ	BA-ICE-CL	Utilisé sur tous les systèmes.
5	Cordons CEI de rechange pour dispositif de commande VIQUA ICE (vendus séparément)	602636	AMÉRIQUE DU NORD (NEMA 5-15P), 3 BROCHES AVEC TERRE
		602637	EUROPE CONTINENTALE (CEE 7/7) 2 BROCHES AVEC TERRE, “SCHUKO”
		260012	VERSION ROYAUME-UNI (BS 1363) 3 BROCHES AVEC TERRE (FUSIBLE 5 AMP)
		260013	VERSION AUSTRALIENNE (AS 3112) 3 BROCHES AVEC TERRE
		260019	SANS CONNECTEUR, 3 FILS, CONDUCTEURS DÉNUDÉS
6	Lampe UV	S200RL-HO	VH200-F10
		S410RL-HO	VH410-F20
7	Écrou de presse-étoupe	RN-001	Utilisé sur tous les systèmes.
8	Joint torique	410867	Utilisé sur tous les systèmes.
9	Manchon en quartz	QS-001	VH200-F10
		QSO-410	VH410-F20
10	Base du connecteur de lampe	270276-R	Utilisé sur tous les systèmes.
11	Chambre en acier inoxaydable 304	-	-
12	Ressort	SP008	Utilisé sur tous les systèmes.
13	Écrou de presse-étoupe avec fiche	RN-001/1	Utilisé sur tous les systèmes

Section 3 Installation

3.1 Système de désinfection par UV

⚠ ATTENTION

Le dispositif électronique de commande doit être connecté à une prise à disjoncteur de fuite de terre (DFT). S'assurer que la borne du fil vert de mise à la terre est solidement

fixée à la borne de masse de la chambre.

Le système de désinfection est conçu pour être installé à un point d'entrée. Des boucles d'égouttement dans tout le cordage branché au dispositif de commande sont hautement recommandées. Consultez la Figure 3.

- Tout le système de l'eau, y compris les réservoirs sous pression ou à eau chaude, doit être stérilisé avant le démarrage par rinçage au chlore (eau de Javel) pour détruire toute contamination résiduelle. Consultez la Section 3.2.
- À des fins de sécurité, le système de désinfection doit être branché à un DFT (Disjonteur de Fuite de Terre (DFT)).
- Le système de désinfection est prévu pour un usage en intérieur seulement, n'installez pas le système de désinfection dans des lieux exposés aux intempéries.
- Installez le système de désinfection sur une canalisation d'eau froide exclusivement.
- En cas de traitement de la totalité de la maison, installez le système de purification avant toute dérivation.

Procédure :

1. La Figure 2 décrit l'installation d'un système d'eau potable typique et des composants connexes qui peuvent être utilisés pour l'installation. L'utilisation d'un ensemble de dérivation est recommandée dans le cas où le système nécessite une maintenance « hors ligne ». Dans ce cas, il faut noter que le système nécessitera une désinfection supplémentaire pour le système de distribution si de l'eau est utilisée pendant la dérivation. De plus, pendant la dérivation, l'eau NE sera PAS désinfectée et une étiquette « NE PAS CONSOMMER L'EAU » doit physiquement être installée sur l'ensemble de dérivation jusqu'à ce que le système soit assaini et à nouveau en service. Veuillez consulter la Section 3.2 pour la procédure complète de désinfection. Si l'eau doit être consommée pendant que le système est hors ligne, l'eau doit être bouillie pendant deux minutes avant d'être consommée.

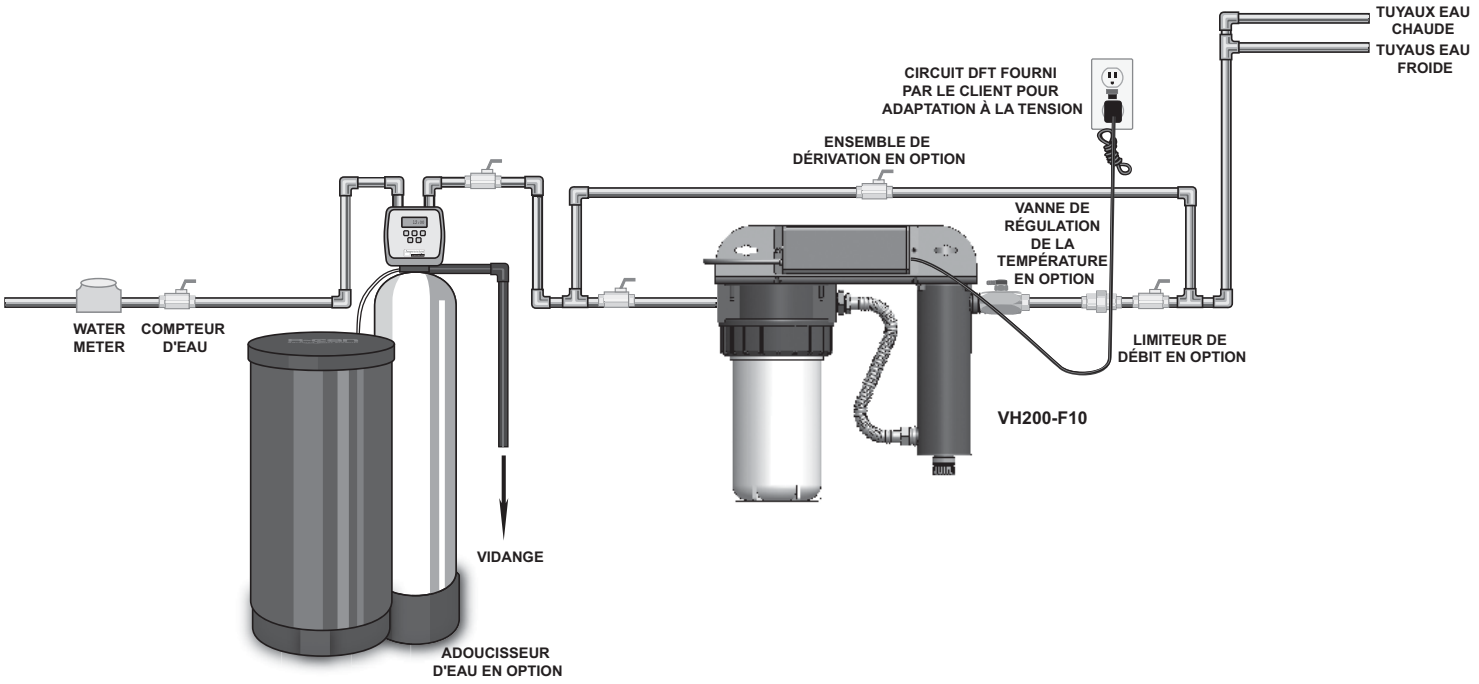

Figure 2 Système de désinfection

2. Sélectionnez un emplacement approprié pour le système de désinfection et ses composants connexes. Étant donné qu'il est recommandé d'installer un dijoncteur de fuite de terre (DFT), assurez-vous qu'il est pris en compte avant l'installation. Lorsque vous sélectionnez un emplacement de montage, laissez suffisamment d'espace pour permettre la dépose du manchon de la lampe UV, ainsi qu'assez d'espace pour changer les cartouches de filtre. Consulter la Figure 3 pour les dimensions d'espace typiques.

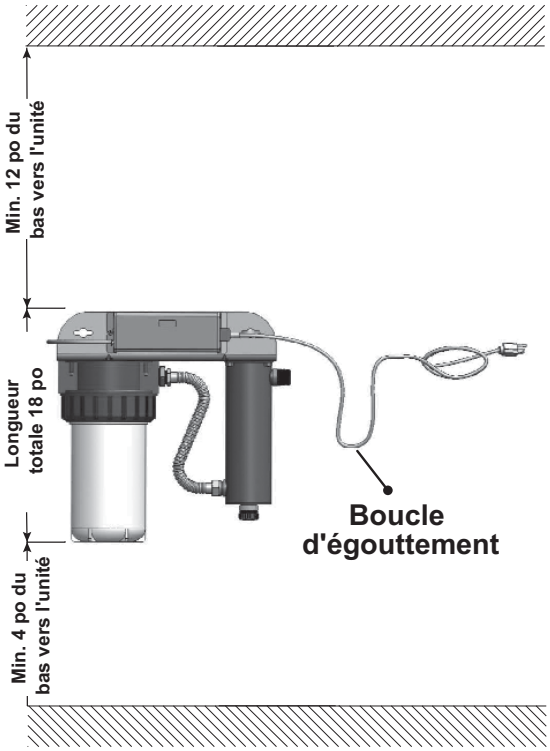

Figure 3 Installation de la désinfectin

Remarque : *l'illustration ci-dessus n'est valable que pour le VH200.*

3. Fixer le système au mur avec les tire-fonds appropriés (non fournis) via les deux trous de fixation situés sur le support métallique. L'utilisation d'un dispositif de limiteur de débit est recommandé lors de l'installatin de votre système afin de maintenir le débit nominal du fabricant. Le limiteur de débit doit être installer sur l'orifice de sortie, il est conçu pour être installé sans une seule direction. Assurez-vous que l'écoulement de l'eau correspond à la direction de l'écoulement comme indiqué sur le limiteur de débit. Consultez la Figure 4.

Remarque : *NE soudez PAS les branchements quand ils sont attachés au système, car cela pourrait endommager les joints toriques.*

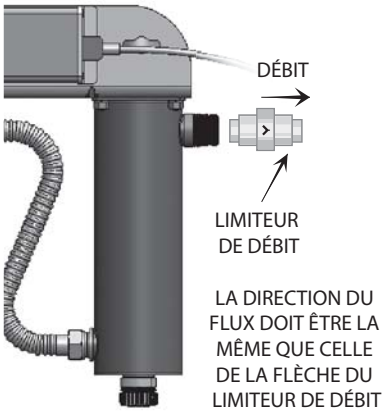

Figure 4 Limiteur de débit

4. Assurez-vous d'avoir laissé une « boucle d'égouttement » sur le cordon d'alimentation, à nouveau, pour empêcher l'eau de pouvoir entrer dans le dispositif de commande. Consultez la Figure 3.
5. Installez la lampe UV. Consultez la Section 4.1.
6. Installez les cartouches. Consultez la Section 4.3.
7. Lorsque tous les raccords de plomberie sont terminés, tournez lentement l'alimentation en eau et vérifiez les fuites éventuelles. La cause la plus probable de fuites vient des joints toriques. En cas de fuite dans la chambre, coupez l'eau, déposez l'écrou de blocage, essuyez le joint torique et les fils, nettoyez et réinstallez. En cas de fuite sur les filtres, déposez le carter, essuyez le joint torique et nettoyez les fils, assurez-vous que le joint torique soit correctement placé, puis réinstallez.
8. Une fois qu'il a été déterminé qu'il n'y a pas de fuite, branchez le système dans le disjoncteur de fuite de terre et vérifiez le dispositif de commande pour vous assurer que le système fonctionne correctement. Le dispositif de commande est conçu pour détecter à la fois le courant dans le système et l'illumination de la lampe UV.

   Remarque : *NE PAS regarder directement la lumière vive de la lampe UV.*
9. Laissez l'eau s'écouler pendant quelques minutes pour nettoyer l'air ou la poussière qui pourrait être dans la chambre.

   Remarque : *quand il n'y a pas d'écoulement, l'eau de la cellule deviendra chaude car la lampe UV est toujours en marche. Pour corriger ceci, ouvrez un robinet d'eau froide n'importe où dans la maison pendant une minute pour évacuer l'eau chaude.*

3.2 Procédure de désinfection

Préalables :

- Appliquer à nouveau du lubrifiant en grande quantité sur les joints toriques lors de la réinstallations des puisards.

Procédure :

La désinfection par UV est un processus physique qui n'ajoute à l'eau aucun produit chimique potentiellement nocif. Du fait que les UV ne laissent aucun résidu de désinfection, il est impératif de faire désinfecter chimiquement la totalité du circuit de distribution après le système à UV pour garantir que l'eau soit exempte de toute contamination bactériologique. La procédure de désinfection doit être effectuée immédiatement après l'installation de l'appareil à UV et répétée ensuite à chaque arrêt du système à UV pour entretien, coupure d'alimentation ou arrêt du fonctionnement pour quelque raison que ce soit. La procédure d'assainissement du système de plomberie s'effectue facilement comme suit :

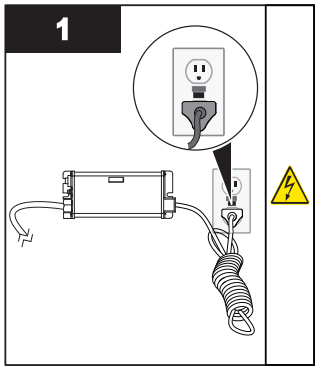

- S'assurer que le dispositif de commande est branché pendant tout le processus de désinfection.

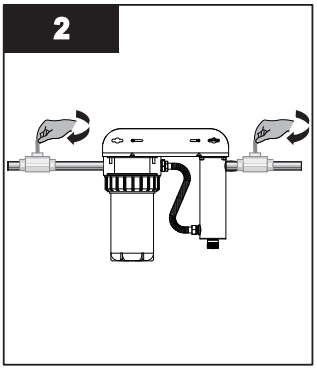

- Couper l'arrivée d'eau.
- Fermer chaque robinet.

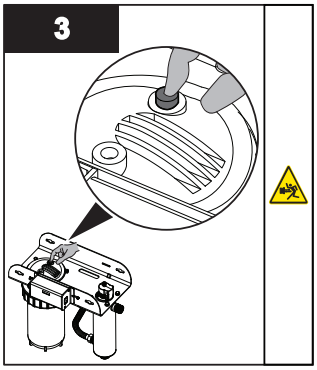

- Appuyer sur le bouton pressoir pour libérer la pression des cartouches.

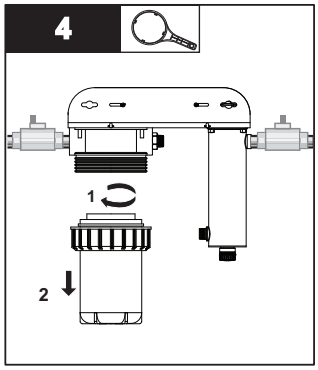

- Déposer le boîtier de carter à l'aide de la clé appropriée.

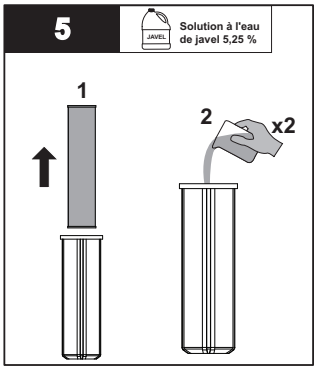

- Déposer la cartouche et verser 2 tasses de solution à l'eau de javel dans le boîtier de carter.

  Remarque : *NE PAS utiliser de peroxyde d'hydrogène.*

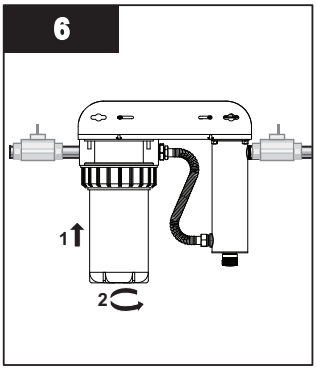

- Brancher seulement le boîtier à l'unité.

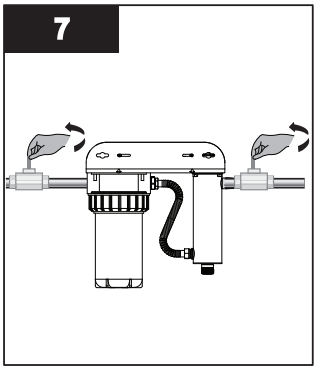

- Ouvrir l'alimentation en eau.
- Laisser l'eau remplir la chambre.

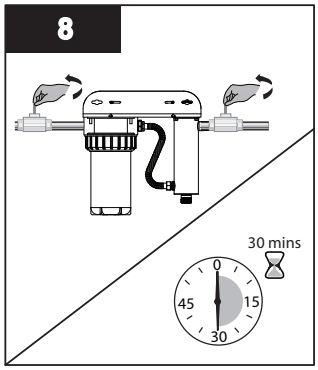

- Ouvrir l'eau froide suivie par l'eau chaude (si disponible) jusqu'à ce que l'odeur de l'eau de javel sorte.
- Fermer tous les robinets et laisser l'eau de javel s'infiltrer dans les canalisations d'eau pendant 30 minutes.

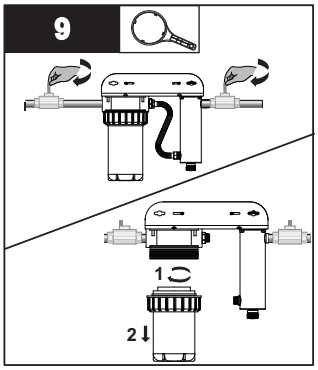

- Déposer le boîtier du carter à l'aide de la clé appropriée, tous robinets fermés.

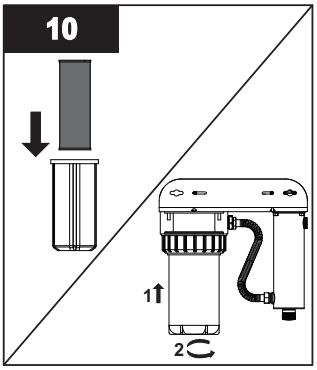

- Réinstaller la cartouche dans le boîtier du carter et connecter à l'unité.
- Rincer toutes les sorties d'eau jusqu'à ce que la javel ne puisse plus être sentie (au moins 5 minutes).

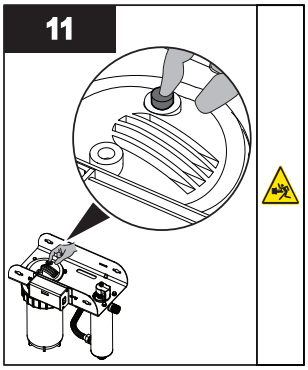

- Appuyer sur le bouton pression pour purger l'air et compléter la procédure de désinfection.

Remarques : *1) L'ajout de chlore (javel) à un réservoir d'eau chaude qui a été alimenté dans le passé avec de l'eau brute non traitée contenant des niveaux élevés d'autres contaminants (fer, manganèse, sulfure d'hydrogène, substances organiques, etc.) entraînera l'oxydation de ces contaminants et pourrait nécessiter le rinçage répété du réservoir d'eau chaude. Cette éventualité doit être traitée indépendamment selon la procédure de démarrage pour tout autre modificateur qui pourrait former une partie du pré-traitement de l'unité UV.*

2) La procédure de désinfection ci-dessus entraînera un résidu de chlore massif de 0,5 à 1,0 mg/L en excès typiquement présent dans l'eau chlorée municipale et d'une ampleur conforme à la solution chlorée minimum de 50 mg/L recommandée pour la désinfection des systèmes de distribution connus comme étant contaminés. L'eau ne doit pas être consommée tant que le système complet n'a pas été rincé.

Section 4 Maintenance

⚠ AVERTISSEMENT

- Toujours débrancher l'alimentation avant d'effectuer tout travail sur le système de désinfection.
- Toujours arrêter l'écoulement d'eau et relâcher la pression d'eau avant de procéder à l'entretien.
- Inspecter régulièrement votre système de désinfection pour s'assurer que les indicateurs d'alimentation sont sous tension et qu'aucune alarme n'est présente.
- Remplacer la lampe UV chaque année (ou tous les deux ans en cas de résidence secondaire) pour assurer une désinfection maximale.
- Toujours vidanger la chambre UV lors de la fermeture d'une résidence secondaire ou lorsque l'unité est laissée dans une zone soumise à des températures glaciales.

4.1 Remplacement de la lampe UV

AVIS

- Réinitiliser le compteur de durée de vie de la lampe après le remplacement de la lampe. Consultez la Section 5.1.3. Consultez www.lamprecycle.org pour l'élimination des lampes UV.
- Ne pas utiliser d'eau pendant le remplacement de la lampe UV.

Le remplacement d'une lampe est une procédure simple et rapide ne nécessitant aucun outil spécial. La lampe UV doit être remplacée après 9 000 heures de fonctionnement continu (environ un an) pour assurer une désinfection appropriée.

Procédure :

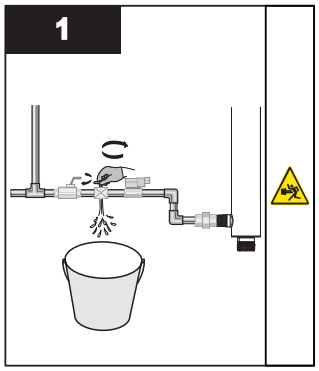

- Couper la canalisation d'eau vers la chambre et relâcher la pression du système avant de procéder à l'entretien.

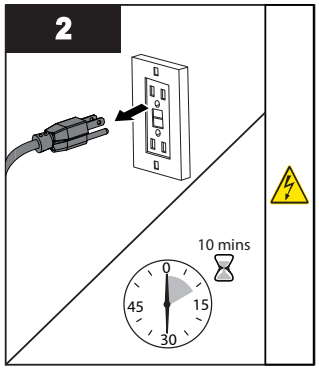

- Débrancher la source d'alimentation principale et laisser l'unité refroidir pendant 10 minutes.

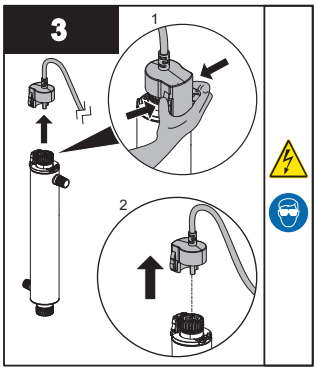

- Déposer le connecteur de la lampe en appuyant sur les onglets de verrouillage en plastique sur le côté du connecteur.

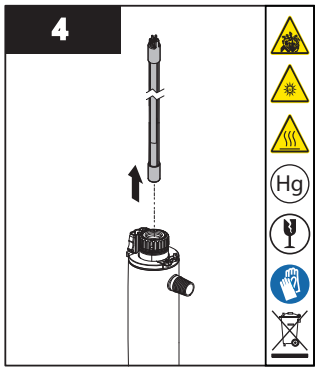

- Déposer la lampe vers le haut à partir de la chambre et la base du connecteur de la lampe.
- Toujours maintenir la lampe aux extrémités en céramique.

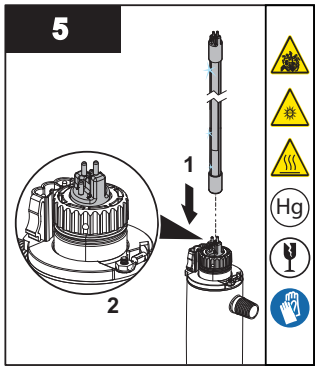

- Insérer la nouvelle lampe entièrement dans la chambre en laissant environ deux pouces de la lampe sortir de la chambre.

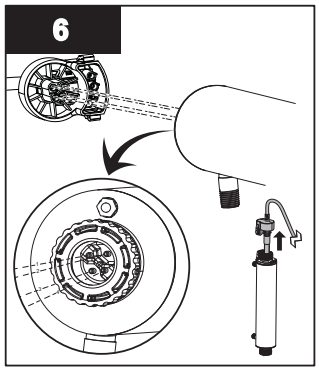

- Brancher le connecteur à la lampe. Noter que le connecteur ne sera bien installé que dans une seule position.

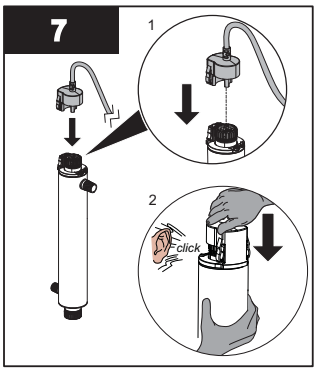

- Pousser le connecteur de lampe contre la base du connecteur de lampe jusqu'à l'audition d'un clic.

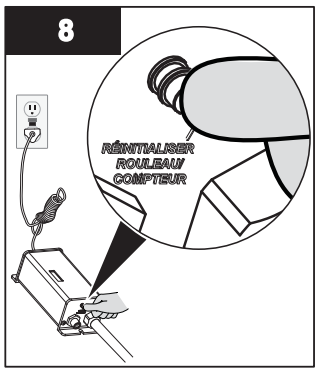

- Maintenir le bouton de réinitialisation du compteur appuyé et remettre le courant dans le dispositif de commande jusqu'à l'affichage de rSEt, puis relâcher le bouton de réinitialisation du compteur.
- Un délai de 5 secondes peut s'écouler avant que vous n'entendiez un son et que le DEL affiche à nouveau 365.
- Remettre le système sous pression pour vérifier les fuites.

4.2 Nettoyage et remplacement du manchon en quartz

Remarque : *les matières minérales dans l'eau forment progressivement un dépôt sur le manchon de lampe. Ce dépôt doit être éliminé parce qu'il réduit la quantité de lumière UV qui atteint l'eau, et limite donc les performances de désinfection. S'il n'est pas possible de nettoyer le manchon, celui-ci doit être remplacé.*

Préalables :

- Couper l'arrivée d'eau et vidanger toutes les canalisations.
- Déposer la lampe UV. Consultez la Section 4.1.

Procédure :

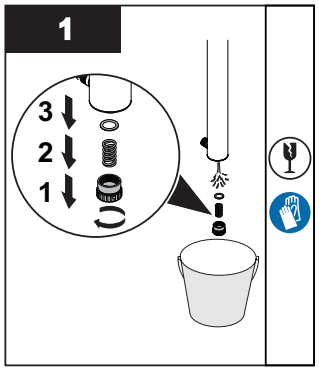

- Déposer l'écrou de blocage inférieur, le ressort flottant et le joint torique.

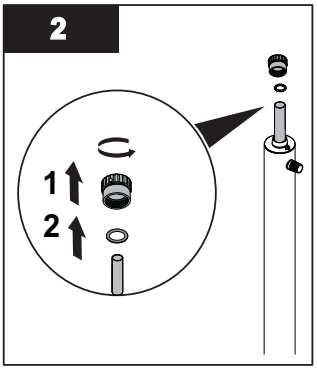

- Déposer l'écrou de blocage supérieur et le joint torique.

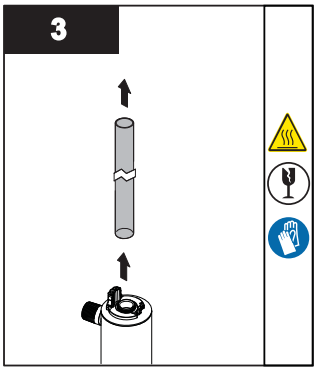

- Déposer le manchon de quartz.

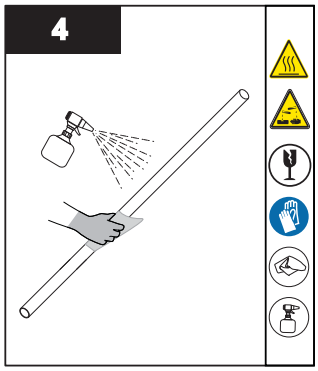

- Nettoyer le manchon en quartz avec un chiffon imbibé de CLR, de vinaigre ou tout autre acide doux, puis rincer à l'eau.
  Remarque : *si le manchon ne peut pas être nettoyé ou s'il est rayé ou fissuré, remplacer le manchon.*

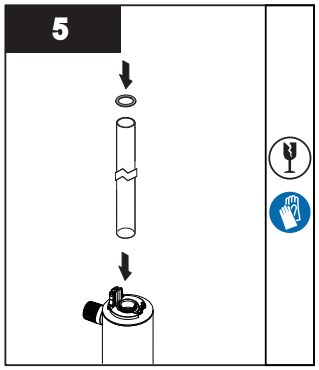

- Réinstaller le manchon en quartz dans la chambre en laissant le manchon ressortir à égale distance aux deux extrémités de la chambre.
- Faire glisser les joints toriques fournis à chaque extrémité du manchon en quartz.

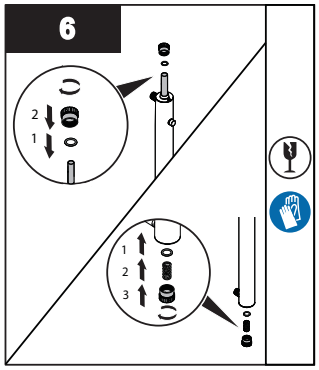

- Réinstaller les écrous de blocage inférieur et supérieur, le ressort flottant et les joints toriques respectivement.
- Une fois la révision terminée, remonter les pièces dans l'ordre inverse de la dépose.

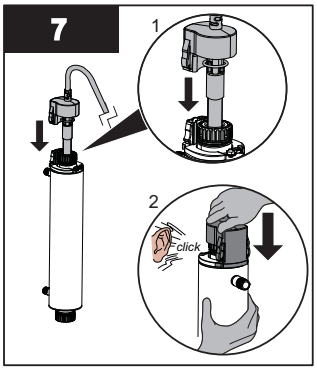

- Pousser le connecteur de lampe contre la base du connecteur de lampe jusqu'à l'audition d'un clic.
- Remettre le système sous pression pour vérifier les fuites.
- Brancher le dispositif de commande et vérifier que l'affichage DEL DE MISE SOUS TENSION est allumé et que la séquence de mise sous tension du dispositif de commande fonctionne.

Remarque : *après avoir remplacé la lampe UV ou le manchon en quartz, effectuez la procédure de désinfection, consultez la Section 3.2.*

4.3 Remplacement des cartouches

Il est recommandé de changer la cartouche de filtre tous les six mois (ou plus tôt). Veuillez noter qu'une chute en pression peut indiquer que la cartouche de filtre a besoin d'être changée.

Remarque : *avant d'effectuer quoi que ce soit sur le système d'eau potable, TOUJOURS DÉBRANCHER LE DISPOSITIF DE COMMANDE EN PREMIER. Veuillez placer un petit seau sous le système pour récupérer l'eau car une petite quantité d'eau pourrait couler des cartouches pendant la procédure.*

Procédure :

1. Fermer le débit d'eau sur l'unité, appuyer sur le bouton de décharge de pression sur le haut de la tête de filtre pour libérer la pression dans le filtre. Consultez la Figure 5

Figure 5 Bouton de décharge de pression

2. Placer un seau ou une bassine sous la chambre en acier inoxydable. Déposer l'écrou de blocage pour vidanger le système.
3. Déposer le boîtier du filtre de l'unité en tournant la bague bleue dans le sens contraire des aiguilles d'une montre jusqu'à ce qu'elle se détache de la tête. Retirer le boîtier du filtre blanc (faire attention car il sera plein d'eau et sera lourd). Consultez la Figure 6.

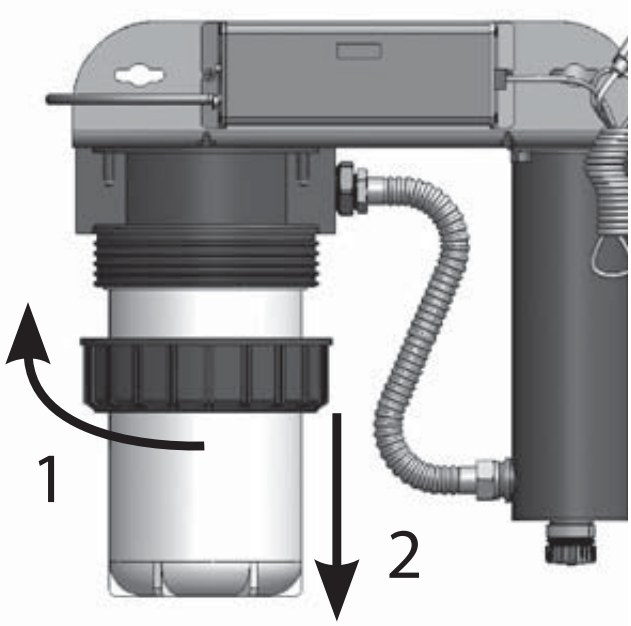

Figure 6 Dépose du boîtier de filtre

4. Jeter la cartouche utilisée et nettoyer les boîtiers de carter comme exigé. S'assurer de rincer complètement le carter avec de l'eau pour éliminiter tous les agents nettoyants. Avant d'installer une nouvelle cartouche, s'assurer que les joints toriques sont correctement placés sur les épaules au sommet du carter (Consulter la Figure 7), s'il y a des dégâts visibles sur les joints toriques, les remplacer (P/N : OR40-50). Appliquer à nouveau du lubrifiant en grande quantité sur les joints toriques lors de la réinstallations des puisards.

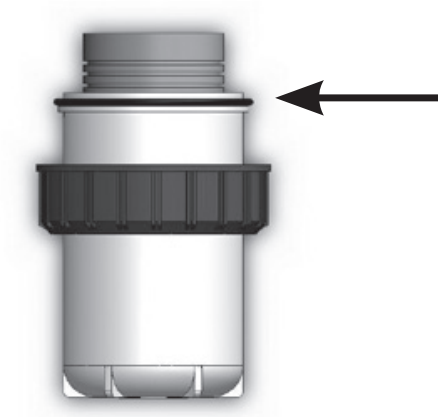

Figure 7 Joint torique sur carter

5. S'assurer que les joints toriques sont généreusement enduits d'un lubrifiant à base de silicone.
6. Installer la nouvelle cartouche en utilisant la procédure inverse indiquée ci-dessus, en tournant la bague dans le sens des aiguilles d'une montre jusqu'à ce que le carter soit serré.

   Remarque : *Ne pas serrer trop fort.*
7. Brancher l'unité UV à la prise du disjoncteur de fuite de terre (DFT) et mettre le système sous tension.
8. Ouvrir doucement l'approvisionnement en eau et laisser l'air qui pourrait être présent se purger en appuyant sur le bouton de décharge de pression au-dessus du carter jusqu'à ce que l'air soit purgé du filtre. Vous êtes maintenant prêt à réutiliser le système.

Section 5 Fonctionnement

⚠ AVERTISSEMENT

Le système d'avertissement avancé a été installé pour assurer une protection optimale contre la contamination microbiologiques de l'eau. **N'ignorez PAS** les signaux d'alarme. La meilleure façon d'assurer des performances UV optimales est de faire effectuer régulièrement un test microbiologique de l'eau par une agence homologuée.

5.1 Systèmes de base incorporant les dispositifs de commande BA-ICE-CL

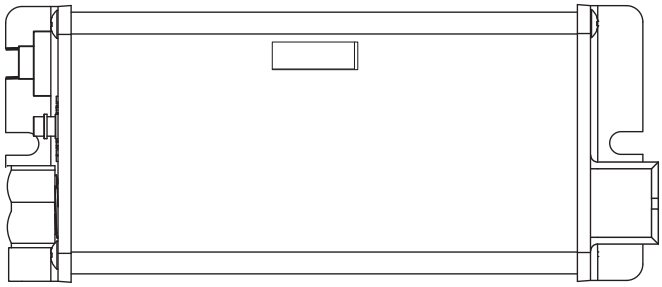

Figure 8 Dispositifs de commande BA-ICE-CL

5.1.1 Durée de vie restante de la lampe (jours)

365 Le dispositif de commande suit le nombre de jours de fonctionnement de la lampe UV et du dispositif de commande. L'écran par défaut affiche la durée de vie restante de la lampe (jours). Le dispositif de commande compte le nombre de jours restants jusqu'à ce que vous ayez besoin de changer la lampe UV (365 jours à 1 jour). Au jour « 0 », le dispositif de commande affiche A3 et émet un signal chirp intermittent (1 seconde active, 5 secondes inactives), indiquant le besoin de changer la lampe UV.

5.1.2 Comprendre votre code « A3 »

A3 ***REPORT*** : une fois que le message « A3 » ou fin de vie de la lampe s'affiche sur le DEL, le signal d'alarme peut être reporté jusqu'à 4 fois. Le retard est destiné à vous donner du temps de répondre à l'avertissement pendant que vous récupérez une nouvelle lampe UV. Vous pouvez le faire en appuyant simplement sur le bouton de réinitialisation du compteur pendant 5 secondes situé sur le côté gauche du dispositif de commande. Chaque fois que vous appuyez sur le bouton de réinitialisation du compteur, l'alarme du dispositif de commande est reportée de sept jours. Une fois que le report final de 7 jours a été atteint, l'alame peut être coupée seulement par le remplacement de la lampe UV et la réinitialisation manuelle du compteur, consultez la Section 4.1.

5.1.3 Réinitialisation de la durée de vie de la lampe

Consultez la Section 4.1.

Remarque : *même si l'alarme du système peut être reportée pendant un certain temps, il est important de répondre à chaque cas d'avertissement car ils indiquent qu'il y a un problème potentiel avec le système et qu'il faut y remédier.*

5.1.4 Nombre total de jours de fonctionnement

1680 Le dispositif de commande indique également la durée totale de fonctionnement du dispositif de commande. Pour obtenir ce chiffre, appuyez sur le bouton poussoir une fois. La durée totale de fonctionnement du dispositif de commande s'affiche numériquement en jours. Cette information reste affichée pendant dix secondes, puis revient sur l'écran par défaut de la durée de vie restante de la lampe. Il faut noter que cette valeur ne peut pas être réinitialisée.

5.1.5 Défaillance de la lampe (Écran vide)

Lorsque le système reconnaît une DÉFAILLANCE DE LA LAMPE (pas de courant dans la lampe), l'affichage sera vide (pas d'écran par défaut DURÉE DE VIE RESTANTE DE LA LAMPE UV) et le système émet un signal sonore intermittent (1 seconde active,1 seconde inactive). Le système reste dans cet état jusqu'à ce que le problème soit résolu.

Section 6 Dépannage

Symptôme	Causes possibles	Solutions
Perte de pression	Préfiltre à sédiments colmaté	Remplacez la cartouche de filtre et consultez la Section 2. *Remarque : vérifier la source d'alimentation en eau car la pression de la source peut varier.*
Nombre de bactéries élevé	Le manchon en quartz est sale ou souillé	Nettoyez le manchon avec un détartrant et éliminer la source de salissure (par exemple adoucir l'eau dure, consultez la Section 4.2.
	Variation dans la qualité d'approvisionnement de l'eau	Faites tester l'eau source pour vous assurer que la qualité de l'eau est dans les limites autorisées pour ce système.
	Contamination dans les canalisations d'eau après le système à UV (par exemple, lors des défaillances de courant, plomberie, etc.)	Consultez la Section 3.2, Procédure de désinfection pour désinfecter votre système.
	Passage possible de sédiments par le préfiltre	Testez la turbidité de l'eau source - une filtration à plusieurs étages peut être nécessaire pour recueillir tous les sédiments qui pénètrent dans le circuit d'eau (filtre 20 microns suivi d'un filtre 5 microns, suivi du système UV).
Heated Product Water	Problème courant dû à une utilisation occasionnelle de l'eau	Faites couler l'eau jusqu'à ce qu'elle revienne à la température ambiante.
		Installez une vanne de régulation de la température.
L'eau semble laiteuse	Air dans les canalisations d'eau	Faites couler l'eau jusqu'à ce qu'elle se purge.
Fuite d'eau sur la chambre	Problème sur le joint torique (sur l'écrou de blocage)	Vérifiez que le joint torique est en place, recherchez des coupures ou usures, nettoyez le joint torique, humidifiez-le à l'eau/lubrifiant et reposez-le, remplacez-le si nécessaire (Consultez la Section 2 pour la référence).
	Condensation sur la chambre à UV causée par une humidité excessive et de l'eau froide	Vérifiez l'emplacement du système de désinfection et contrôlez l'humidité.
	Raccordements incorrects d'entrée/ sortie	Vérifiez les raccordements filetés, refaites l'étanchéité avec du ruban Teflon® et resserrez.
Arrêt intermittent du système	Dispositif de commande interrompu	• Vérifiez que le système a été installé sur un circuit indépendant, d'autres appareils pourraient créer des pointes de courant (exemple pompe ou réfrigérateur) gênant le système à UV. • Le système à UV ne doit pas être installé sur un circuit comportant un interrupteur d'éclairage.
Alarme de défaillance de lampe activée - Lampe UV neuve	Mauvais contact entre la lampe et son connecteur	Débranchez la lampe UV de son connecteur et rebranchez-la, assurez-vous que le contact est bon.
	L'accumulation d'humidité dans le connecteur peut empêcher un bon contact entre la lampe UV et le connecteur	Éliminez les risques de pénétration d'humidité vers le connecteur ou les broches de la lampe

AFFICHAGE DES MODES DÉFAILLANCE	
L'afficheur à DEL indique « A3 »	• Durée de vie de la lampe dépassée - le compte à rebours est à « 0 » jours • Appuyer sur le bouton de réinitialisation pour différer l'alarme, remplacer la lampe UV (consulter la Section 4.1).
L'affichage DEL est vide	• Le dispositif de commande est en mode de défaillance de lampe • Arrêter le système, ce qui lui permet de se réinitialiser ; mettre le courant pour confirmer que le dispositif de commande peut alimenter la lampe • Vérifier qu'il y a suffisamment de courant dans le système UV

Section 7 Schéma de dose du constructeur

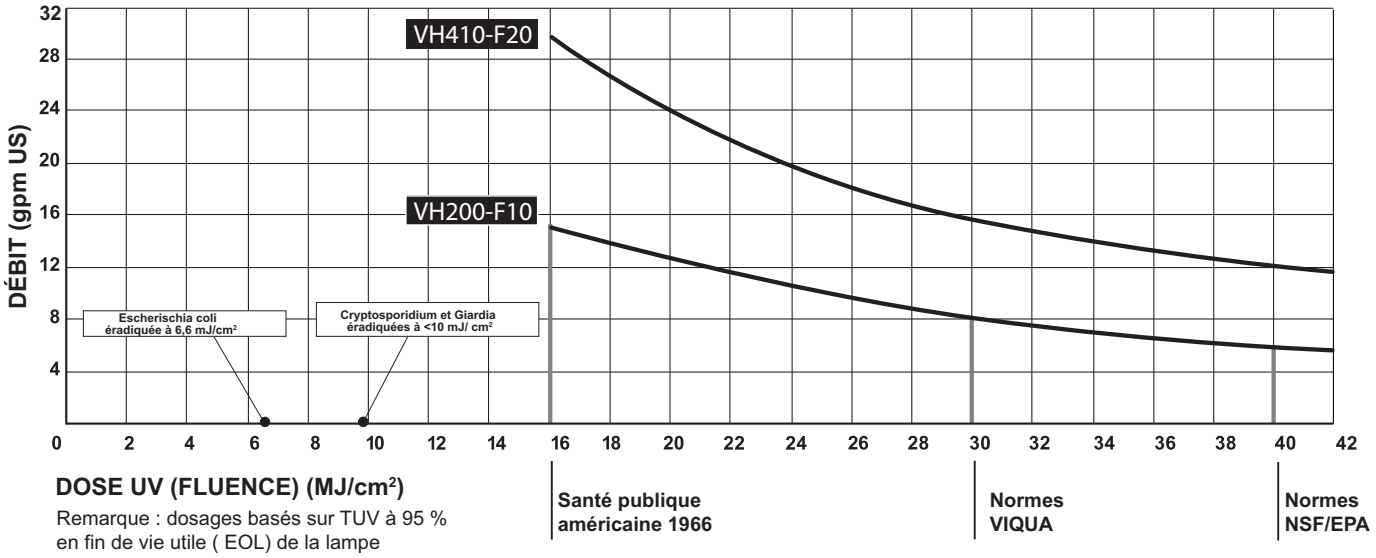

Figure 9 Schéma de dose

performance non testée ou certifiée par NSF.

Section 8 Caractéristiques

8.1 Normes et validations

Modèle		VH200-F10	VH410-F20
Flow Rate (Débit)	Santé publique américaine 16 mJ/cm^2	16 GPM (60 lpm) (3,6 m^3/hr)	34 GPM (130 lpm) (7,8 m^3/hr)
	VIQUA Standard 30 mJ/cm^2	9 GPM (34 lpm) (2,0 m^3/hr)	18 GPM (70 lpm) (4,2 m^3/hr)
	NSF/EPA 40 mJ/cm^2	7 GPM (26 lpm) (1,6 m^3/hr)	14 GPM (54 lpm) (3,3 m^3/hr)
Dimensions globales (largeur x profonde ur x hauteur)		17" x 10,5" x 17,8"	17" x 10" x 29"
Dimension d'entrée/sortie		1“FNPT/Combo 3/4“FNPT & 1“MNPT	3/4” FNPT
Poids		10,5 kg (23 lbs)	13,2 kg (29 lbs)
Électrique	Tension	100-240 V /50/60 Hz	100-240 V/ 50/60 Hz
	Courant max.	1,5 ampères	1,5 ampères
	Consommation électrique	35 W	60W
	Watts de la lampe	27 W	45W
Pression maximale de fonctionnement		100 psi (689 kPa)	100 psi (689 kPa)
Pression minimale de fonctionnement		15 psi (103 kPa)	15 psi (103 kPa)
Température ambiante de l'eau		2-40 °C (36-104 °F)	2-40 °C (36-104 °F)
Type de lampe UV		Sterilume™-HO (rendement élevé)	Sterilume™-HO (rendement élevé)
« Mise sous tension » visuelle		Oui	Oui
Défaillance audible de la lampe		Oui	Oui
Rappel pour le remplacement de la lampe		Oui	Oui
Visuel pour la durée de vie restante de la lampe		Oui	Oui
Temps total de fonctionnement		Oui	Oui
Écran UV 254 nm		Non	Non
Sortie d'électrovanne (électrovanne non incl.)		Non	Non
Matériau de la chambre		304 SS	304 SS
Boîtier de filtre		10 po débit élevé	20 po débit élevé

Section 9 Garantie du constructeur

Notre engagement

VIQUA s'engage à dépasser vos attentes dans tous vos rapports avec nos produits comme avec notre société. Nous avons fabriqué votre système de désinfection par UV aux normes de qualité les plus élevées, nous apprécions nos clients à leur juste valeur. Pour tout besoin d'assistance ou question sur votre système, n'hésitez pas à contacter notre équipe de support technique au 1.800.265.7246 ou technicalsupport@viqua.com, nous nous ferons un plaisir de vous aider. Nous espérons sincèrement que vous profiterez de tous les avantages d'une eau de boisson propre et sûre après l'installation de votre système de désinfection VIQUA.

Recours en garantie

Remarque : *pour optimiser les performances de désinfection comme la fiabilité de votre produit VIQUA, le système doit être dimensionné, installé et entretenu correctement. Le manuel de l'utilisateur contient des instructions sur les paramètres nécessaires de qualité de l'eau comme sur les exigences d'entretien.*

Au cas où une réparation ou un remplacement des pièces couvertes par cette garantie serait nécessaire, votre revendeur pourra se charger de la procédure. En cas de doute sur la couverture par la garantie d'un problème ou d'une défaillance de l'équipement, contactez notre équipe de support technique au 1.800.265.7246 ou par e-mail à l'adresse technicalsupport@viqua.com. Nos techniciens parfaitement formés pourront vous aider dans le dépistage du problème pour trouver une solution. Vous devez avoir à disposition le numéro du modèle (type du système), la date d'achat, le nom du revendeur auprès duquel vous avez acheté votre produit VIQUA (« revendeur source ») ainsi qu'une description du problème rencontré. La preuve d'achat pour tout recours en garantie peut être la facture d'origine ou la carte d'enregistrement du produit remplie et renvoyée précédemment par e-mail ou en ligne.

Couverture spécifique de garantie

La couverture de garantie est spécifique à la gamme de produits VIQUA. La couverture de garantie est soumise aux conditions et aux limitations abordées dans « Conditions générales et limitations ».

Garantie limitée de dix ans pour la chambre à UV VIQUA

VIQUA garantit la chambre à UV du produit VIQUA contre tout défaut de matière et de main-d'œuvre pour une durée de dix (10) années à compter de la date d'achat. Dans cette période, VIQUA pourra remplacer ou réparer à son choix, toute chambre à UV VIQUA défectueuse. Veuillez renvoyer la pièce défectueuse à votre revendeur pour traitement de votre recours.

Garantie limitée de trois ans sur les composants matériels et électriques

VIQUA garantit les composants matériels et électriques (dispositif de commande) contre tout défaut de matière et de main-d'œuvre pour une durée de trois (3) années à compter de la date d'achat. Dans cette période, VIQUA pourra remplacer ou réparer à son choix, toute pièce défectueuse couverte par la garantie. Veuillez renvoyer la pièce défectueuse à votre revendeur pour traitement de votre recours.

Garantie limitée d'un an pour les lampes UV, manchons et capteurs UV

VIQUA garantit les lampes UV, manchons et capteurs UV contre tout défaut de matière et de main-d'œuvre pour une durée d'une (1) année à compter de la date d'achat. Dans cette période, VIQUA pourra remplacer ou réparer à son choix, toute pièce défectueuse couverte par la garantie. Votre revendeur pourra traiter votre recours et vous indiquer si le ou les éléments défectueux doivent être renvoyés pour analyse de panne.

Remarque : *n'utilisez que des lampes et manchons de rechange d'origine VIQUA dans votre système. Le non-respect de cette prescription peut compromettre sérieusement les performances de désinfection et annuler votre garantie.*

Conditions générales et limitations

Aucune des garanties ci-dessus ne couvre les dégâts causés par une utilisation ou un entretien incorrect, par des accidents, catastrophes naturelles, et ne couvre pas les imperfections ou rayures mineures ne gênant pas matériellement le fonctionnement du produit. Les garanties ne couvrent pas non plus les produits qui n'ont pas été installés conformément aux instructions du manuel de l'utilisateur.

Les pièces réparées ou remplacées dans le cadre de ces garanties restent couvertes par la garantie jusqu'au terme de la garantie de la pièce d'origine.

Les garanties ci-dessus ne comprennent pas le coût d'expédition et de manutention des objets renvoyés. Les garanties limitées ci-dessus sont les seules garanties applicables à la gamme de produits VIQUA. Ces garanties limitées détaillent le recours exclusif pour toute défaillance ou défaut d'un de ces produits, à titre contractuel, délictuel (y compris négligence), de la responsabilité du gardien de la chose ou autre. Ces garanties remplacent toutes autres garanties écrites, orales, implicites ou habituelles. Sans limitation, aucune garantie de qualité marchande ou d'adéquation à un usage particulier n'est applicable à aucun de ces produits.

VIQUA ne saurait être tenu responsable des blessures ou dommages aux biens causés par l'utilisation correcte ou abusive d'un des produits mentionnés ci-dessus. VIQUA ne saurait en aucun cas être responsable des dommages spéciaux, accessoires, indirects ou consécutifs. La responsabilité de VIQUA sera dans tous les cas limitée à la réparation ou au remplacement de la pièce ou du produit défectueux, cette responsabilité prendra fin à l'expiration de la période de garantie applicable.

425 Clair Rd. W, Guelph, Ontario, Canada N1L 1R1
t. (+1) 519.763.1032 • tf. (+1) 800.265.7246 (US et Canada seulement)
t. (+31) 73 747 0144 (Europe seulement) • f. (+1) 519.763.5069
Courriel : info@viqua.com
www.viqua.com